https://daikintechnicaldatahub.eu

Installationsanleitung

Daikin Altherma 4 H W

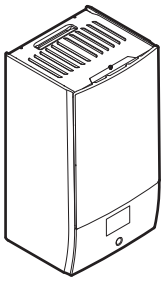

EPBX(U)07A▲4V▼

▲= 1, 2, 3, …, 9, A, B, C, …, Z
▼= , , 1, 2, 3, …, 9

Installationsanleitung
Daikin Altherma 4 H W

Deutsch

Inhaltsverzeichnis

1 Informationen zu diesem Dokument 2
2 Besondere Sicherheitshinweise für Installateure 3
3 Über das Paket 4
3.1 Innengerät 4
3.1.1 So entfernen Sie das Zubehör vom Innengerät 4
4 Installation der Einheit 4
4.1 Den Ort der Installation vorbereiten 4
4.1.1 Anforderungen an den Installationsort des Innengeräts 4
4.2 Einheit öffnen und schließen 5
4.2.1 So öffnen Sie das Innengerät 5
4.2.2 So schließen Sie das Innengerät 6
4.3 Die Inneneinheit installieren 6
4.3.1 So installieren Sie das Innengerät 6
4.3.2 So schließen Sie den Ablaufschlauch an den Ablauf an 7
5 Rohrinstallation 7
5.1 Vorbereiten der Wasserleitungen 7
5.1.1 Prüfen der Wassermenge und der Durchflussmenge 8
5.1.2 Anforderungen für Drittanbieterspeicher 8
5.2 Anschließen der Wasserleitungen 8
5.2.1 So schließen Sie die Wasserleitungen an 8
5.2.2 So befüllen Sie den Wasserkreislauf 9
5.2.3 So schützen Sie den Wasserkreislauf vor dem Einfrieren 10
5.2.4 So füllen Sie den Brauchwasserspeicher 10
5.2.5 So isolieren Sie die Wasserleitungen 10
6 Elektroinstallation 10
6.1 Über die elektrische Konformität 11
6.2 Richtlinien zum Anschließen der elektrischen Leitungen 11
6.3 Feld-E/A-Verbindungen 11
6.4 Anschlüsse am Innengerät 13
6.4.1 Die elektrischen Leitungen an die Inneneinheiten anschließen 14
6.4.2 So schließen Sie die Hauptstromversorgung an 15
6.4.3 So schließen Sie die Stromversorgung der Reserveheizung an 16
6.4.4 Zum Anschließen des Öffner-Absperrventils (Schutz vor Undichtigkeit am Einlass) 18
6.4.5 So schließen Sie das Absperrventil an 19
6.4.6 So schließen Sie die Pumpen an (Brauchwasserpumpe und/oder externe Pumpen) 19
6.4.7 So schließen Sie den Alarmausgang an 20
6.4.8 So schließen Sie den Ausgang EIN/AUS für Heizen/Kühlen an 20
6.4.9 So schließen Sie den Umschalter zur externen Wärmequelle an 20
6.4.10 So schließen Sie das Bivalent-Bypass-Ventil an 20
6.4.11 So schließen Sie die Stromzähler an 21
6.4.12 So schließen Sie den Sicherheitsthermostat an 21
6.4.13 Smart Grid 22
6.4.14 So schließen Sie die WLAN-Karte an (als Zubehör geliefert) 24
6.4.15 So schließen Sie das Ethernet (Modbus)-Kabel an 24
7 Konfiguration 24
7.1 Konfigurations-Assistent 25
[10.1] Standort und Sprache 25
[10.2] Zeitzone 25
[10.3] Zeit/Datum 25
[10.4] System 1/4 26
[10.5] System 2/4 27
[10.6] System 3/4 27
[10.7] System 4/4 27
[10.8] Reserveheizung 27
[10.9] Hauptzone 1/4 27
[10.10] Hauptzone 2/4 28
[10.11] Hauptzone 3/4 (Witterungsgeführte Heizkurve) 28
[10.12] Hauptzone 4/4 (Witterungsgeführte Kühlkurve) 28
[10.13] Zusatzzone 1/4 28
[10.14] Zusatzzone 2/4 29
[10.15] Zusatzzone 3/4 (Witterungsgeführte Heizkurve) 29
[10.16] Zusatzzone 4/4 (Witterungsgeführte Kühlkurve) 29
[10.17] Konfigurations-Assistent – BW 1/2 29
[10.18] Konfigurations-Assistent – BW 2/2 30
[10.19] Konfigurations-Assistent 30
7.2 Witterungsgeführte Kurve 30
7.2.1 Was ist eine witterungsgeführte Kurve? 30
7.2.2 Verwenden der witterungsgeführten Kurven 30
7.3 Menüstruktur: Übersicht über die Monteureinstellungen 31
8 Inbetriebnahme 32
8.1 Checkliste vor Inbetriebnahme 33
8.2 Checkliste während der Inbetriebnahme 33
8.2.1 So entriegeln Sie das Außengerät (Verdichter) 34
8.2.2 So öffnen Sie das Absperrventil des Kältemittelbehälters des Außengeräts 35
8.2.3 So aktualisieren Sie die Software des Raumbedienmoduls 36
8.2.4 So prüfen Sie die minimale Durchflussmenge 36
8.2.5 So führen Sie eine Entlüftung durch 37
8.2.6 So führen Sie einen Betriebstestlauf durch 38
8.2.7 So führen Sie einen Aktor-Testlauf durch 39
8.2.8 So führen Sie die Estrich-Austrocknung mittels der Unterbodenheizung durch 40
9 Übergabe an den Benutzer 41
10 Technische Daten 42
10.1 Rohrleitungsplan: Innengerät 42
10.2 Elektroschaltplan: Innengerät 43

1 Informationen zu diesem Dokument

Zielgruppe

Autorisierte Monteure

Dokumentationssatz

Dieses Dokument ist Teil eines Dokumentationssatzes. Der vollständige Satz besteht aus:

- **Allgemeine Sicherheitsvorkehrungen:**
  - Sicherheitsanweisungen, die Sie vor der Installation lesen müssen
  - Format: Papier (im Lieferumfang des Innengeräts enthalten)
- **Betriebsanleitung:**
  - Kurzanleitung mit Hinweisen zur grundlegenden Nutzung
  - Format: Papier (im Lieferumfang des Innengeräts enthalten)
- **Referenzhandbuch für den Benutzer:**
  - Detaillierte schrittweise Anleitungen und Hintergrundinformationen für die grundlegende und erweiterte Nutzung
  - Format: Digitale Dateien unter https://www.daikin.eu. Verwenden Sie die Suchfunktion 🔍, um Ihr Modell zu finden.

- **Installationsanleitung – Außengerät:**
  - Installationsanleitung
  - Format: Papier (im Lieferumfang des Außengeräts enthalten)
- **Installationsanleitung – Innengerät:**
  - Installationsanleitung
  - Format: Papier (im Lieferumfang des Innengeräts enthalten)
- **Referenzhandbuch für den Monteur:**
  - Vorbereitung der Installation, bewährte Verfahren, Referenzdaten …
  - Format: Digitale Dateien unter https://www.daikin.eu. Verwenden Sie die Suchfunktion 🔍, um Ihr Modell zu finden.
- **Referenzhandbuch für die Konfiguration:**
  - Konfiguration des Systems.
  - Format: Digitale Dateien unter https://www.daikin.eu. Verwenden Sie die Suchfunktion 🔍, um Ihr Modell zu finden.
- **Ergänzungshandbuch für optionale Ausstattung:**
  - Weitere Informationen bezüglich der Installation von optionalen Ausstattungen
  - Format: Papier (im Lieferumfang des Innengeräts enthalten) + digitale Dateien unter https://www.daikin.eu. Verwenden Sie die Suchfunktion 🔍, um Ihr Modell zu finden.

Die jüngste Überarbeitung der gelieferten Dokumentation ist verfügbar auf der regionalen Website von Daikin oder bei Ihrem Fachhändler.

Die Original-Anleitungen sind in Englisch abgefasst. Bei den Anleitungen in allen anderen Sprachen handelt es sich um Übersetzungen des Originals.

Technische Konstruktionsdaten

- Ein **Teil** der jüngsten technischen Daten ist verfügbar auf der regionalen Website Daikin (öffentlich zugänglich).
- Der **vollständige Satz** der jüngsten technischen Daten ist verfügbar auf dem Daikin Business Portal (Authentifizierung erforderlich).

Online-Tools

Neben der Dokumentation stehen den Monteuren einige Online-Tools zur Verfügung:

- **Daikin Technical Data Hub**
  - Zentrale Bezugsstelle für technische Daten des Geräts, praktische Tools, digitale Ressourcen und mehr.
  - Öffentlich zugänglich über https://daikintechnicaldatahub.eu.
- **Heating Solutions Navigator**
  - Eine digitale Toolbox, die verschiedenen Tools bietet, um die Installation und Konfiguration von Heizsystemen zu vereinfachen.
  - Für den Zugriff auf Heating Solutions Navigator ist eine Registrierung bei der Plattform Stand By Me erforderlich. Weitere Informationen finden Sie auf der Website https://professional.standbyme.daikin.eu.
- **Daikin e-Care**
  - Mobil-App für Monteure und Servicetechniker, mit der sie Heizsysteme registrieren, konfigurieren und eine Problembehebung für sie durchführen können.
  - Verwenden Sie die folgenden QR-Codes, um die Mobil-App für iOS- oder Android-Geräte herunterzuladen. Für den Zugriff auf die App ist eine Registrierung bei der Stand By Me-Plattform erforderlich.

App Store Google Play

2 Besondere Sicherheitshinweise für Installateure

Beachten Sie stets die folgenden Sicherheitshinweise und Vorschriften.

Installationsort (siehe "4.1 Den Ort der Installation vorbereiten" [▶ 4])

WARNUNG

Beachten Sie die für die Wartung erforderlichen Abstände in dieser Anleitung, um das Gerät richtig zu installieren. Siehe "4.1.1 Anforderungen an den Installationsort des Innengeräts" [▶ 4].

Öffnen und Schließen des Geräts (siehe "4.2 Einheit öffnen und schließen" [▶ 5])

GEFAHR: STROMSCHLAGGEFAHR

GEFAHR: GEFAHR DURCH VERBRENNEN ODER VERBRÜHEN

Installation des Innengeräts (siehe "4.3 Die Inneneinheit installieren" [▶ 6])

WARNUNG

Die Installation des Innengeräts MUSS in Übereinstimmung mit den Anweisungen in diesem Handbuch erfolgen. Siehe "4.3 Die Inneneinheit installieren" [▶ 6].

Installation der Rohrleitungen (siehe "5 Rohrinstallation" [▶ 7])

WARNUNG

Die bauseitigen Rohrleitungen MÜSSEN den Anweisungen in dieser Anleitung entsprechen. Siehe "5 Rohrinstallation" [▶ 7].

WARNUNG

Das Hinzufügen von Frostschutzmitteln (z. B. Glykol) zum Wasser ist NICHT erlaubt.

Installation der elektrischen Leitungen (siehe "6 Elektroinstallation" [▶ 10])

GEFAHR: STROMSCHLAGGEFAHR

WARNUNG

Die elektrische Verkabelung MUSS in Einklang mit den Anweisungen in den folgenden Dokumenten erfolgen:

- Diese Anleitung. Siehe "6 Elektroinstallation" [▶ 10].
- Der Schaltplan, der im Lieferumfang des Geräts enthalten ist, befindet sich an der Innenseite der Schaltkastenabdeckung des Innengeräts. Eine Erläuterung der Legende finden Sie unter "10.2 Elektroschaltplan: Innengerät" [▶ 43].

WARNUNG

- Sämtliche Verkabelungen MÜSSEN von einem zugelassenen Elektriker installiert werden und sie MÜSSEN den geltenden gesetzlichen Vorschriften entsprechen.
- Bei der festen Verkabelung sind die elektrischen Anschlüsse herzustellen.
- Alle vor Ort beschafften Teile und alle Elektroinstallationen MÜSSEN den geltenden gesetzlichen Vorschriften entsprechen.

WARNUNG

Für Stromversorgungskabel IMMER mehradrige Kabel verwenden.

WARNUNG

Bei Beschädigungen des Stromversorgungskabels MUSS dieses vom Hersteller, dessen Vertreter oder einer entsprechend qualifizierten Fachkraft ausgewechselt werden, um Gefährdungsrisiken auszuschließen.

VORSICHT

Schieben Sie KEINE überflüssigen Kabellängen in das Gerät.

WARNUNG

Die Reserveheizung MUSS über eine dedizierte Stromversorgung verfügen und MUSS durch die Sicherheitsmaßnahmen geschützte werden, die durch die entsprechende Gesetzgebung vorgegeben sind.

VORSICHT

Wenn das Innengerät über einen separaten Speicher mit integrierter elektrischer Zusatzheizung verfügt, verwenden Sie eine separate Stromeinspeisung für die Reserveheizung und die Zusatzheizung. Benutzen Sie auf KEINEN Fall einen Stromkreis, an dem bereits andere Geräte angeschlossen sind. Dieser Stromkreislauf MUSS mit den erforderlichen Sicherheitsvorrichtungen gemäß der gültigen Gesetzgebung geschützt werden.

VORSICHT

Um zu gewährleisten, dass das Gerät vollständig geerdet ist, schließen Sie IMMER die Stromversorgung der Reserveheizung und das Erdungskabel an.

INFORMATION

Ausführliche Informationen zu den Sicherungseinstufungen, den Sicherungsarten und den Schutzschalter-Einstufungen finden Sie unter "6 Elektroinstallation" [▸ 10].

Inbetriebnahme (siehe "8 Inbetriebnahme" [▸ 32])

WARNUNG

Die Inbetriebnahme MUSS den Anweisungen in dieser Anleitung entsprechen. Siehe "8 Inbetriebnahme" [▸ 32].

WARNUNG

Schalten Sie nach der Inbetriebnahme die Schutzschalter (**c**) an den Geräten NICHT aus, damit der Schutz aktiviert bleibt. Bei Normaltarif-Netzanschluss (**a**) gibt es einen Schutzschalter. Bei einem Wärmepumpentarif-Netzanschluss (**b**) gibt es zwei.

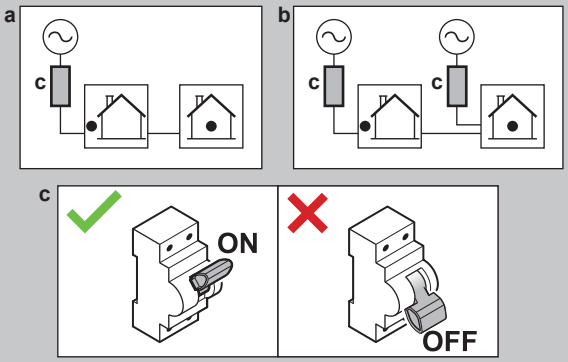

3 Über das Paket

Beachten Sie Folgendes:

- Bei Auslieferung MUSS die Einheit auf Beschädigungen und Vollständigkeit überprüft werden. Beschädigungen oder fehlende Teile MÜSSEN unverzüglich dem Schadensreferenten der Spedition mitgeteilt werden.
- Bringen Sie das verpackte Gerät so nahe wie möglich an den endgültigen Aufstellungsort, um eine Beschädigung während des Transports zu vermeiden.
- Bereiten Sie im Voraus den Weg vor, auf welchem die Einheit am besten zum Installationsort gebracht werden kann.

3.1 Innengerät

3.1.1 So entfernen Sie das Zubehör vom Innengerät

Ein Teil des Zubehörs befindet sich im Gerät. Ausführliche Informationen zum Öffnen des Geräts finden Sie unter "4.2.1 So öffnen Sie das Innengerät" [▸ 5].

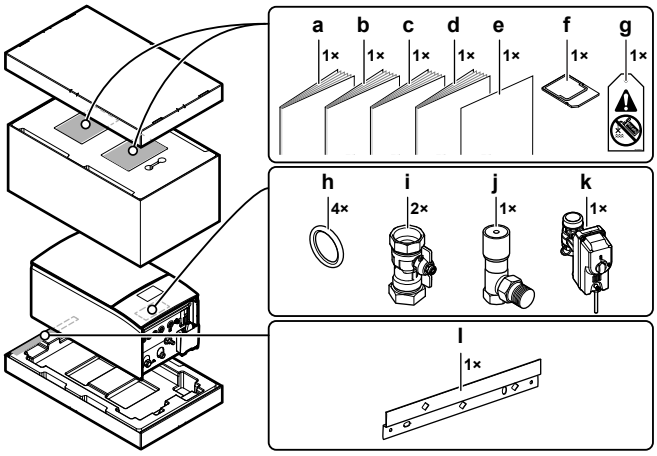

- **a** Allgemeine Sicherheitsvorkehrungen
- **b** Ergänzungshandbuch für optionale Ausstattung
- **c** Installationsanleitung für das Innengerät
- **d** Betriebsanleitung
- **e** Ergänzung – Aktualisierung der BRC1HH*-Firmware
- **f** WLAN-Karte
- **g** Schild "Kein Glykol" (zur Anbringung an den bauseitigen Leitungen in der Nähe der Einfüllstelle)
- **h** Dichtungsring für Absperrventil
- **i** Absperrventil
- **j** Differenzialdruck-Bypass-Ventil
- **k** Öffner-Absperrventil (Schutz vor Undichtigkeit am Einlass)
- **l** Wandhalterung

4 Installation der Einheit

4.1 Den Ort der Installation vorbereiten

4.1.1 Anforderungen an den Installationsort des Innengeräts

- Das Innengerät ist nur für die Inneninstallation und für die folgenden Umgebungstemperaturen konzipiert:
  - Raumheizungsbetrieb: 5~30°C
  - Raumkühlungsbetrieb: 5~35°C
  - Brauchwasserbereitung: 5~35°C
- Beachten Sie folgende Hinweise bezüglich der Maße:

Maximale Höhendifferenz zwischen Innen- und Außengerät	10 m

Maximaler Höhenunterschied zwischen dem Brauchwasserspeicher und dem Außengerät	10 m
Maximale Länge der Wasserleitung zwischen Innengerät und Brauchwasserspeicher (Leitungsdurchmesser 1"[(a)])	10 m[(a)]
Maximaler Abstand zwischen 3-Wege-Ventil und Innengerät (bei Anlagen mit Brauchwasserspeicher)	3 m
Maximale Länge der Wasserleitung (Einzelstrecke) zwischen Außengerät und Innengerät im Falle von ...	
EPSKS04+06	
Bauseitige Rohrleitung 1"	20 m[(a)]
EPSKS07	
Bauseitige Rohrleitung 1"	7 m[(a)]
bauseitige Leitung 1 1/4"	20 m[(a)]

[(a)] Die genaue Wasserleitungslänge und der Durchmesser könne mit dem Hydronic Piping Calculation Tool berechnet werden. Das Hydronic Piping Calculation Tool ist Teil von Heating Solutions Navigator, das Sie unter https://professional.standbyme.daikin.eu finden. Wenden Sie sich an Ihren Händler, wenn Sie keinen Zugang zu Heating Solutions Navigator haben.

- Beachten Sie folgende Hinweise bezüglich der Abstände bei der Installation:

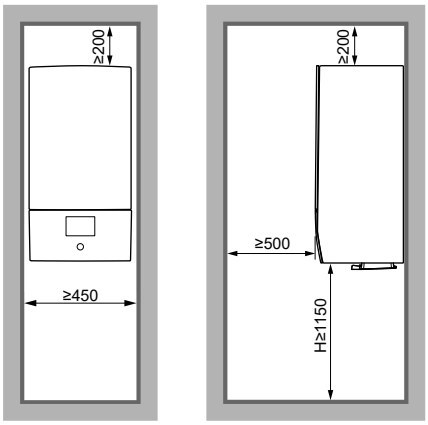

[mm]

H Höhe gemessen von der Unterseite des Gehäuses bis zum Boden

4.2 Einheit öffnen und schließen

4.2.1 So öffnen Sie das Innengerät

Übersicht

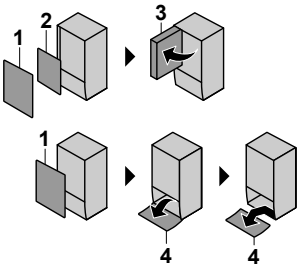

1 Frontblende
2 Schaltkastenabdeckung
3 Schaltkasten
4 Bedieneinheit-Blende

Öffnen

1 Entfernen Sie die Frontblende.

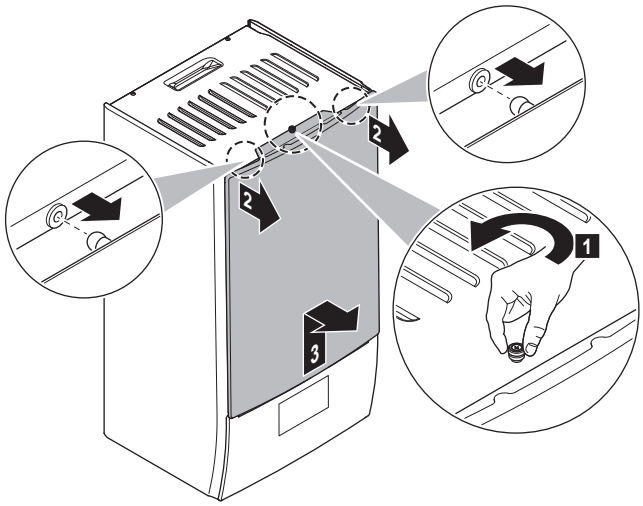

2 Wenn Sie elektrische Leitungen anschließen müssen, entfernen Sie die Abdeckung des Schaltkastens.

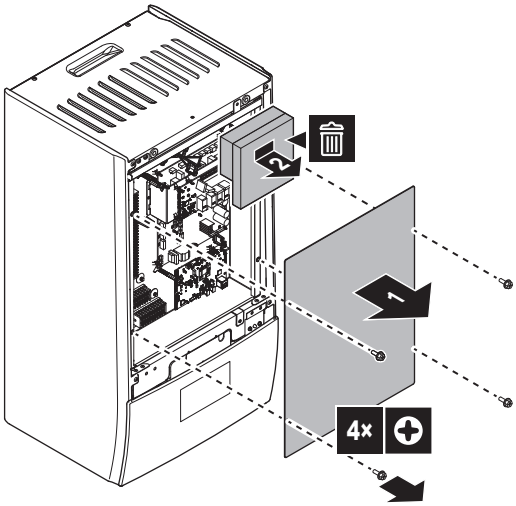

3 Wenn Sie hinter dem Schaltkasten arbeiten müssen, öffnen Sie den Schaltkasten.

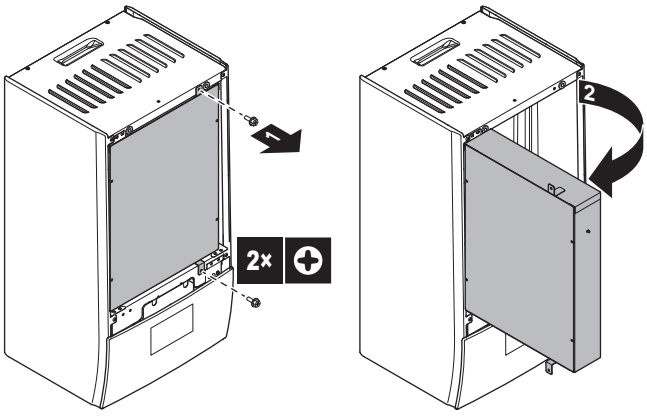

4 Wenn Sie hinter der Blende des Raumbedienmoduls arbeiten müssen, öffnen Sie die Blende des Raumbedienmoduls.

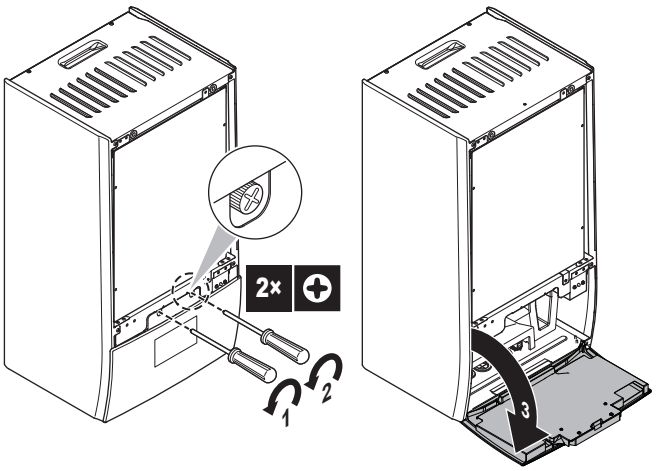

5 Optional: Entfernen Sie die Blende der Bedieneinheit.

- (1) Entfernen Sie die Abdeckung (Blech).
- (2) Entfernen Sie die Abdeckung (Rückseite des Raumbedienmoduls).
- (3)(4) Trennen Sie die Kabelsätze.
- (5) Entfernen Sie die Blende des Raumbedienmoduls.

HINWEIS

Die Kabelsätze und Stecker sind empfindlich. Gehen Sie vorsichtig damit um.

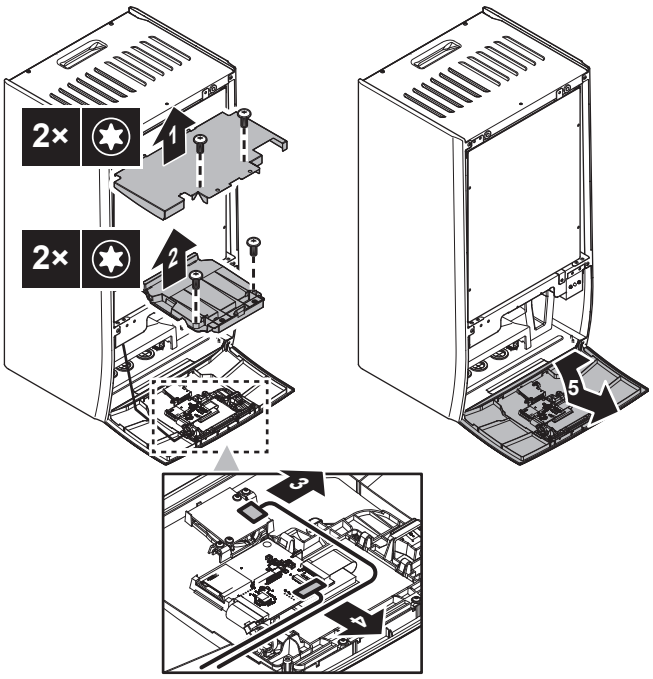

4.2.2 So schließen Sie das Innengerät

1 Bringen Sie die Blende der Bedieneinheit wieder an.

2 Bringen Sie die Schaltkasten-Abdeckung wieder an und schließen Sie den Schaltkasten.

3 Bringen Sie die Frontblende wieder an.

HINWEIS

Achten Sie beim Wiederanschließen der Kabelsätze auf deren Ausrichtung, insbesondere bei (1).

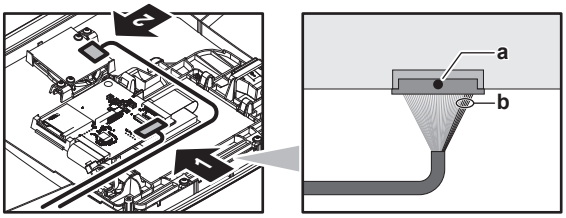

a Schwarzer Punkt auf dem Stecker = Oberseite

b 5 rote Drähte = Rechte Seite

HINWEIS

Achten Sie beim Schließen der Innengeräteabdeckung darauf, das Anzugsdrehmoment von 4,1 N•m NICHT zu überschreiten.

4.3 Die Inneneinheit installieren

4.3.1 So installieren Sie das Innengerät

1 Befestigen Sie die Wandhalterung (Zubehör) mit 2× Ø8-mm-Schrauben an der Wand (waagerecht).

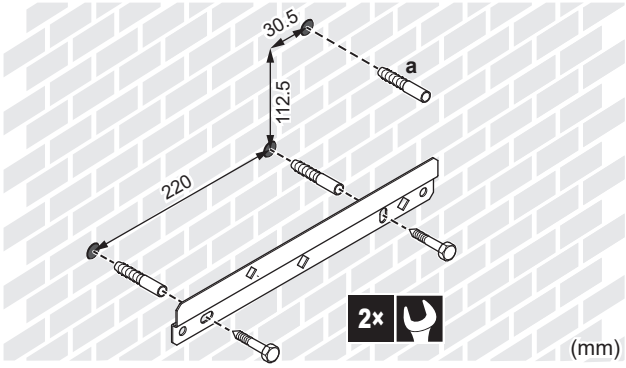

a Empfohlen: Wenn Sie das Gerät über die Innenseite des Geräts an der Wand befestigen möchten, verwenden Sie eine zusätzliche Schraubkappe.

2 Heben Sie das Gerät an.

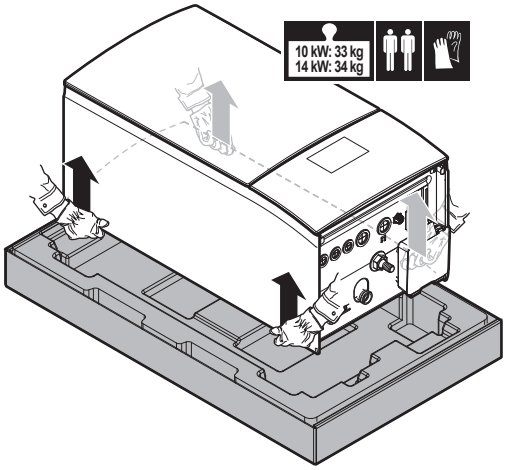

3 Bringen Sie das Gerät am Wandhalter an:

- Halten Sie das Oberteil des Geräts an der Position der Wandhalterung gegen die Wand geneigt.
- Schieben Sie den Haltebügel auf der Rückseite des Geräts über die Wandhalterung. Stellen Sie sicher, dass das Gerät richtig befestigt ist.

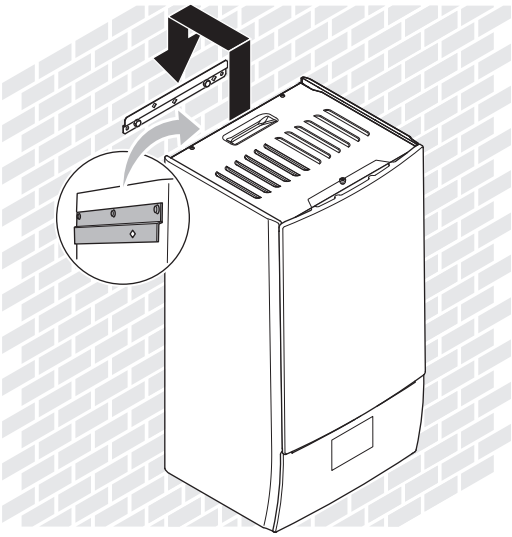

4 Empfohlen: Wenn Sie das Gerät über die Innenseite des Geräts an der Wand befestigen möchten:

- Entfernen Sie die obere Frontblende und öffnen Sie den Schaltkasten. Siehe "4.2.1 So öffnen Sie das Innengerät" [▶ 5].
- Fixieren Sie das Gerät mit einer Schraube mit Ø8 mm an der Wand.

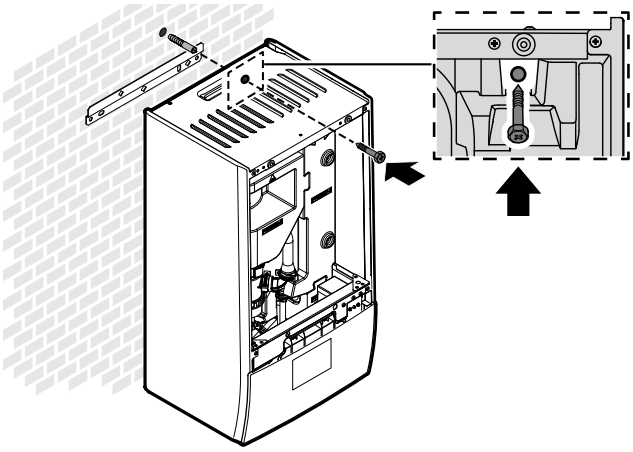

4.3.2 So schließen Sie den Ablaufschlauch an den Ablauf an

Wasser aus dem Druckentlastungsventil sammelt sich in der Ablaufwanne. Sie müssen die Ablaufwanne an einen geeigneten Ablauf gemäß der geltenden Gesetzgebung anschließen.

1 Schließen Sie einen Ablaufschlauch (bauseitig zu liefern) wie folgt an den Anschluss der Ablaufwanne an:

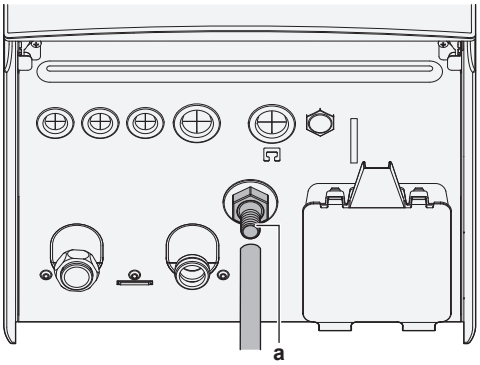

a Anschluss der Ablaufwanne

Die Verwendung eines Zwischenbehälters zum Sammeln des Wassers wird empfohlen.

5 Rohrinstallation

5.1 Vorbereiten der Wasserleitungen

HINWEIS

Stellen Sie im Fall von Kunststoffrohren sicher, dass sie vollständig sauerstoffdiffusionsdicht gemäß DIN 4726 sind. Die Diffusion von Sauerstoff in die Rohrleitung kann zu einer übermäßigen Korrosion führen.

HINWEIS

Anforderungen an den Wasserkreislauf. Stellen sie sicher, dass Sie die Anforderungen an den Wasserdruck und die Wassertemperatur einhalten, die im Folgenden aufgeführt sind. Weitere Anforderungen an den Wasserkreislauf finden Sie im Referenzhandbuch für den Monteur.

- **Wasserdruck – Raumheizungs-/raumkühlungskreislauf.** Der maximale Wasserdruck beträgt 3 bar (=0,3 MPa). Bringen Sie im Wasserkreislauf geeignete Sicherheitsvorrichtungen an, um zu gewährleisten, dass der maximale Druck NICHT überschritten wird. Der minimale Wasserdruck für den Betrieb liegt bei 1 bar (=0,1 MPa).
- **Wassertemperatur.** Alle installierten Rohrleitungen und das Rohrleitungszubehör (Ventil, Anschlüsse usw.) MÜSSEN den folgenden Temperaturen standhalten können:

INFORMATION

Bei der folgenden Abbildung handelt es sich um ein Beispiel, das der Systemanordnung bei Ihnen möglicherweise NICHT vollständig entspricht.

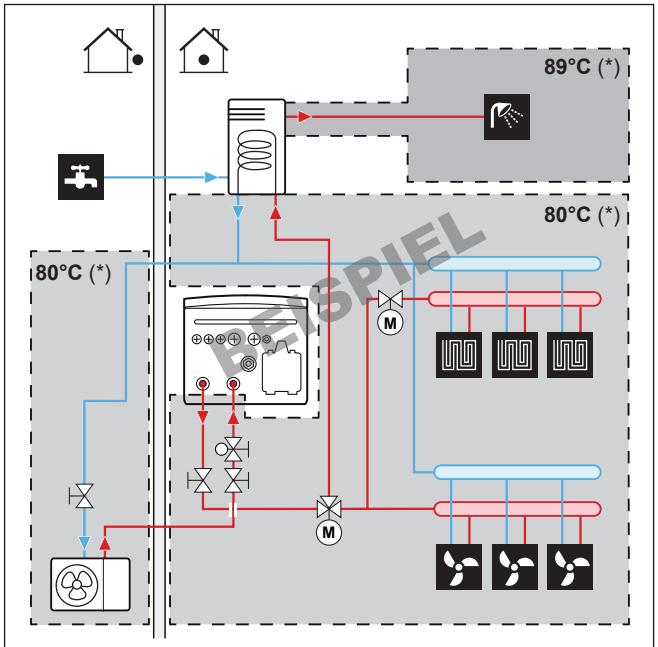

(*) Maximaltemperatur für Rohrleitungen und Zubehör

INFORMATION

Die maximale Vorlauftemperatur wird durch die Einstellung [3.12] `Überhitzungs-Sollwert` bestimmt. Dieser Grenzwert definiert den maximalen Wasseraustritt **im System**. Je nach Wert dieser Einstellung wird auch der maximale LWT-Sollwert um 5°C reduziert, um eine stabile Regelung in Richtung des Sollwerts zu ermöglichen.

Die maximale Vorlauftemperatur **in der Hauptzone** wird anhand der Einstellung [1.19] `Überhitzung Wasserkreis` bestimmt, nur wenn [3.13.5] `Mischstation installiert` aktiviert ist. Dieser Grenzwert definiert den maximalen Wasseraustritt **in der Hauptzone**. Je nach Wert dieser Einstellung wird auch der maximale LWT-Sollwert um 5°C reduziert, um eine stabile Regelung in Richtung des Sollwerts zu ermöglichen.

5.1.1 Prüfen der Wassermenge und der Durchflussmenge

Minimales Wasservolumen

Die Installation muss so erfolgen, dass im Raumheizungs-/Kühlungskreislauf des Geräts immer eine Mindestwassermenge zur Verfügung steht (siehe Tabelle unten), auch wenn sich die verfügbare Menge zum Gerät hin durch Schließen von Ventilen (Heizverteilsysteme, Thermostatventile usw.) im Raumheizungs-/Kühlungskreislauf verringert. Das interne Wasservolumen des Außengeräts wird bei dieser Mindestwassermenge NICHT berücksichtigt.

Wenn…	Dann liegt das minimal Wasservolumen bei…
Kühlbetrieb	Für EPBX07: 13 l
Heiz-/Abtaubetrieb bei vorhandenem Brauchwasserspeicher	Für EPBX07: 13 l
Heiz-/Abtaubetrieb bei nicht vorhandenem Brauchwasserspeicher	Für EPBX07: 13 l

Maximale Wassermenge

Bestimmen Sie für den berechneten Vordruck die entsprechende maximale Wassermenge mithilfe der folgenden Grafik.

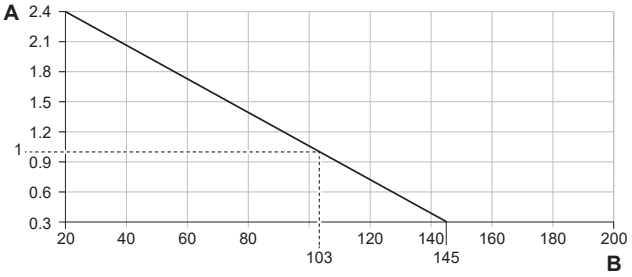

A Vordruck (Bar)
B Maximale Wassermenge (l)

Minimale Durchflussmenge

Prüfen Sie, ob die minimale Durchflussmenge in der Anlage unter allen Bedingungen gewährleistet ist. Verwenden Sie aus diesem Grund das Differenzialdruck-Bypass-Ventil im Lieferumfang des Geräts und beachten Sie die Mindestwassermenge.

Wenn der Betrieb ist…	Dann liegt die minimal erforderliche Durchflussmenge bei…
Kühlen-/Heizen-Inbetriebnahme/ Abtauen/Reserveheizungsbetrieb	Für EPBX07: 20 l/min
Brauchwasserbereitung	20 l/min

HINWEIS

Wenn die Zirkulation in allen oder bestimmten Raumheizungskreisläufen über ferngesteuerte Ventile geregelt wird, ist es wichtig, dass diese minimale Durchflussmenge auch dann gewährleistet ist, wenn alle Ventile geschlossen sind. Falls die minimale Durchflussmenge nicht erreicht werden kann, wird der Flussfehler 7H ausgegeben.

Weitere Informationen finden Sie im Referenzhandbuch für den Monteur.

Siehe empfohlenes Verfahren wie unter "8.2 Checkliste während der Inbetriebnahme" [▶ 33] beschrieben.

5.1.2 Anforderungen für Drittanbieterspeicher

Im Fall eines Drittanbieterspeichers muss der Speicher den folgenden Anforderungen entsprechen:

- Die Wärmetauscher-Rohrschlange des Speichers ist ≥1,05 m² und ≤3,7 m².
- Der Speicherfühler muss sich über der Wärmetauscherspirale befinden.
- Die Zusatzheizung muss sich über der Wärmetauscherspirale befinden.

HINWEIS

Leistung. Die Leistungsdaten für Drittanbieterspeicher können NICHT bereitgestellt und die Leistung kann NICHT garantiert werden.

HINWEIS

Konfiguration. Die Konfiguration eines Drittanbieter-Speichers hängt von der Größe der Wärmetauscher-Rohrschlange des Speichers ab. Weitere Informationen finden Sie im Konfiguration-Referenzhandbuch.

5.2 Anschließen der Wasserleitungen

5.2.1 So schließen Sie die Wasserleitungen an

HINWEIS

Verwenden Sie KEINE übermäßige Kraft, wenn Sie die bauseitigen Leitungen anschließen, und stellen Sie sicher, dass die Leitung ordnungsgemäß ausgerichtet ist. Verformte Rohrleitungen können dazu führen, dass das Geräte nicht richtig funktioniert.

Wird als Zubehör geliefert:

1 Öffner-Absperrventil (+ Schnellverschluss)	Verhindert das Eindringen von Kältemittel in das Innengerät, wenn am Außengerät ein Kältemittelleck auftritt.
2 Absperrventile (+ O-Ringe)	Zur Erleichterung von Wartung und Instandhaltung
1 Differenzialdruck-Bypass-Ventil	Um die Mindestdurchflussmenge zu gewährleisten (und Überdruck zu vermeiden)

1 Entfernen Sie die Schutzkappen.

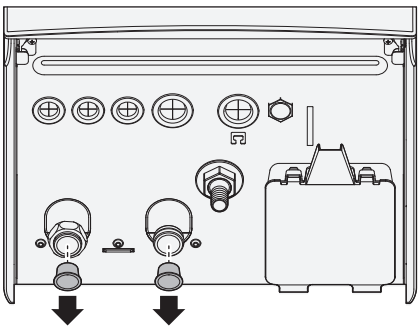

2 Installieren Sie das Öffner-Absperrventil (+ Schnellverschluss) und die Absperrventile (+ O-Ringe) wie folgt:

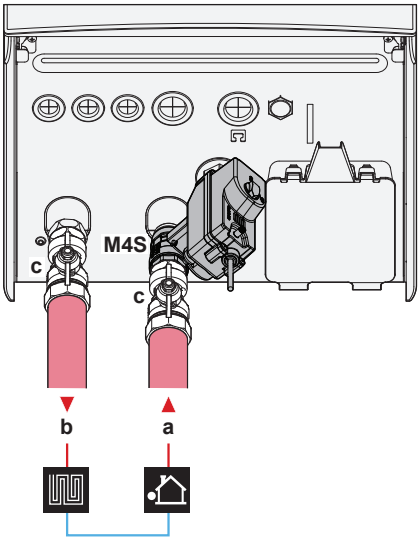

a	Wassereinlass vom Außengerät (Schraubverbindung, 1")
b	Wasserauslass zur Raumheizung (Schraubverbindung, 1")
c	Absperrventil (+ O-Ringe) (Stecker 1" – Buchse 1")
M4S	Öffner-Absperrventil (+ Schnellverschluss) (Schutz vor Undichtigkeit am Einlass) (Schnellkupplung – Buchse 1")

3 Installieren Sie das Differenzialdruck-Bypass-Ventil am Wasserausgang der Raumheizung.

HINWEIS

Differenzialdruck-Bypass-Ventil (wird als Zubehör geliefert). Wir empfehlen die Installation des Differenzialdruck-Bypass-Ventils im Raumheizungs-Wasserkreislauf.

- Beachten Sie das minimale Wasservolumen, wenn Sie den Installationsort des Differenzialdruck-Bypass-Ventils auswählen (am Innengerät oder am Kollektor). Siehe "5.1.1 Prüfen der Wassermenge und der Durchflussmenge" [▸ 8].
- Beachten Sie die Mindest-Durchflussmenge, wenn Sie die Einstellung des Differenzialdruck-Bypass-Ventils anpassen. Siehe "5.1.1 Prüfen der Wassermenge und der Durchflussmenge" [▸ 8] und "8.2.4 So prüfen Sie die minimale Durchflussmenge" [▸ 36].

HINWEIS

Installieren Sie Entlüftungsventile an allen lokalen hochgelegenen Punkten.

HINWEIS

Falls ein optionaler Brauchwasserspeicher installiert wird: Ein Druckentlastungsventil (bauseitig zu liefern) mit einem Öffnungsdruck von maximal 10 bar (= 1 MPa) muss am Anschluss für Kaltwassereinlass entsprechend der geltenden Vorschriften installiert werden.

HINWEIS

Gilt nur, wenn ein optionaler Brauchwasserspeicher installiert ist:

- Installieren Sie unbedingt eine Abflussvorrichtung und ein Druckminderventil am Kaltwasseranschluss des Zylinders des Brauchwasserspeichers.
- Um eine Rücksaugung zu vermeiden, wird die Installation eines Rückschlagventils am Wassereinlass des Brauchwasserspeichers in Übereinstimmung mit der gültigen Gesetzgebung empfohlen. Stellen Sie sicher, dass es sich NICHT zwischen dem Druckentlastungsventil und dem Brauchwasserspeicher befindet.
- Es wird empfohlen, ein Druckminderventil am Kaltwassereinlass in Übereinstimmung mit der gültigen Gesetzgebung zu installieren.
- Es wird empfohlen, ein Ausdehnungsgefäß am Kaltwassereinlass in Übereinstimmung mit der gültigen Gesetzgebung zu installieren.
- Es wird empfohlen, das Druckminderventil an einer höheren Position als der Brauchwasserspeicher zu installieren. Das Heizen des Brauchwasserspeichers führt zu einer Ausdehnung des Wassers, und ohne Druckminderventil kann der Wasserdruck im Speicher über den Nenndruck des Speichers steigen. Außerdem ist die an den Speicher angeschlossene bauseitige Installation (Rohrleitungen, Entnahmepunkte etc.) diesem hohen Druck ausgesetzt. Um diesen hohen Druck zu vermeiden, muss ein Druckminderventil installiert werden. Der Überdruckschutz ist von der ordnungsgemäßen Funktion des bauseitig installierten Druckentlastungsventils abhängig. Wenn dieses Ventil NICHT ordnungsgemäß funktioniert, führt der Überdruck zu einer Deformation des Speichers und möglicherweise zu einem Wasseraustritt. Um den ordnungsgemäßen Betrieb zu gewährleisten, ist eine regelmäßige Wartung durchzuführen.

5.2.2 So befüllen Sie den Wasserkreislauf

Verwenden Sie ein bauseitig zu lieferndes Füll-Kit, um den Wasserkreislauf zu füllen. Stellen Sie sicher, dass Sie die gültige Gesetzgebung einhalten.

Bringen Sie das als Zubehör gelieferte Schild "Kein Glykol" an den bauseitigen Rohrleitungen in der Nähe der Einfüllstelle an.

WARNUNG

Das Hinzufügen von Frostschutzmitteln (z. B. Glykol) zum Wasser ist NICHT erlaubt.

HINWEIS

Wenn automatische Entlüftungsventile in den bauseitigen Leitungen installiert sind:

- Zwischen dem Außengerät und dem Innengerät (an der Eintrittswasserleitung des Innengeräts) müssen sie nach der Inbetriebnahme verschlossen werden.
- Hinter dem Innengerät (auf der Seite des Emitters) können sie nach der Inbetriebnahme offen bleiben.

HINWEIS

Um zu verhindern, dass die Pumpe trocken läuft, schalten Sie das Gerät nur ein, wenn sich Wasser im Gerät befindet.

5.2.3 So schützen Sie den Wasserkreislauf vor dem Einfrieren

Informationen zum Frostschutz

Das System kann durch Frost beschädigt werden. Um die hydraulischen Komponenten vor dem Einfrieren zu schützen, ist das Gerät mit folgenden Vorrichtungen ausgestattet:

- Die Software ist mit speziellen Frostschutzfunktionen ausgestattet, wie dem Wasserleitung-Frostschutz. Hierzu gehört auch die Aktivierung einer Pumpe bei niedrigen Temperaturen. Bei einem Stromausfall können diese Funktionen jedoch keinen Schutz gewährleisten.
- Das Außengerät ist mit zwei werkseitig montierten Frostschutzventilen ausgestattet. Frostschutzventile leiten das Wasser aus dem Außengerät ab, bevor es gefrieren und das Gerät beschädigen kann. Dadurch werden R290-Leckagen im Außengerät verhindert. **Hinweis:** Die werkseitig montierten Frostschutzventile sind für den Schutz des Außengeräts und nicht für den Schutz der bauseitigen Leitungen vorgesehen.

Um den Schutz der bauseitigen Leitungen zu gewährleisten, installieren Sie **zusätzliche Frostschutzventile** an allen tiefsten Punkten der bauseitigen Leitungen. Isolieren Sie diese in den bauseitigen Leitungen installierten Frostschutzventile ähnlich wie die Wasserleitungen, isolieren Sie aber NICHT den Ein- und Ausgang (Austritt) dieser Ventile.

Optional können Sie **normal geschlossene Ventile** installieren (im Innenbereich in der Nähe der Rohrleitungseintritts-/austrittspunkte). Diese Ventile können verhindern, dass das gesamte Wasser der Innenrohrleitungen abgelassen wird, wenn die Frostschutzventile geöffnet werden. **Hinweis:** Das normal geschlossene Absperrventil, das als Zubehör mit dem Innengerät geliefert wird und aus Sicherheitsgründen am Innengerät installiert werden muss (Schutz vor Undichtigkeit am Einlass), verhindert NICHT die Entleerung der Rohrleitungen im Innenbereich, wenn die Frostschutzventile geöffnet werden. Hierfür benötigen Sie zusätzliche normal geschlossene Ventile (optional).

Weitere Informationen finden Sie im Referenzhandbuch für den Monteur.

HINWEIS

Wenn Frostschutzventile installiert sind, stellen Sie den Mindest-Kühlsollwert (Standard=7°C) mindestens 2°C höher ein als die maximale Öffnungstemperatur der Frostschutzventile (die Öffnungstemperatur der werkseitig montierten Frostschutzventile beträgt 3°C ±1).

Wenn Sie den Mindest-Kühlsollwert auf einen Wert einstellen, der niedriger ist als der Sicherheitswert (d. h. maximale Öffnungstemperatur der Frostschutzventile + 2°C), besteht die Gefahr, dass die Frostschutzventile beim Kühlen auf den Mindest-Sollwert geöffnet werden.

INFORMATION

Die minimale Vorlauftemperatur wird durch die Einstellung [3.11] `Unterkühlung-Sollwert` bestimmt. Dieser Grenzwert definiert den minimalen Wasseraustritt **im System**. Je nach Wert dieser Einstellung wird auch der minimale LWT-Sollwert um 4°C erhöht, um eine stabile Regelung in Richtung des Sollwerts zu ermöglichen.

Die minimale Vorlauftemperatur **in der Hauptzone** wird anhand der Einstellung [1.20] `Unterkühlung Wasserkreislauf` bestimmt, nur wenn [3.13.5] `Mischstation installiert` aktiviert ist. Dieser Grenzwert definiert den minimalen Wasseraustritt **in der Hauptzone**. Je nach Wert dieser Einstellung wird auch der minimale LWT-Sollwert um 4°C erhöht, um eine stabile Regelung in Richtung des Sollwerts zu ermöglichen.

WARNUNG

Das Hinzufügen von Frostschutzmitteln (z. B. Glykol) zum Wasser ist NICHT erlaubt.

5.2.4 So füllen Sie den Brauchwasserspeicher

Siehe Installationsanleitung des Brauchwasserspeichers.

5.2.5 So isolieren Sie die Wasserleitungen

Die Rohrleitungen im gesamten Wasserkreislauf MÜSSEN isoliert werden, um Kondensatbildung während des Kühlbetriebs und eine Verringerung der Heiz- und Kühlleistung zu verhindern.

Isolierung der Außenwasserleitungen

Siehe Installationsanleitung des Außengeräts oder Referenzhandbuch für den Monteur.

6 Elektroinstallation

GEFAHR: STROMSCHLAGGEFAHR

WARNUNG

- Sämtliche Verkabelungen MÜSSEN von einem zugelassenen Elektriker installiert werden und sie MÜSSEN den geltenden gesetzlichen Vorschriften entsprechen.
- Bei der festen Verkabelung sind die elektrischen Anschlüsse herzustellen.
- Alle vor Ort beschafften Teile und alle Elektroinstallationen MÜSSEN den geltenden gesetzlichen Vorschriften entsprechen.

WARNUNG

Für Stromversorgungskabel IMMER mehradrige Kabel verwenden.

WARNUNG

Bei Beschädigungen des Stromversorgungskabels MUSS dieses vom Hersteller, dessen Vertreter oder einer entsprechend qualifizierten Fachkraft ausgewechselt werden, um Gefährdungsrisiken auszuschließen.

VORSICHT

Schieben Sie KEINE überflüssigen Kabellängen in das Gerät.

HINWEIS

Der Abstand zwischen den Hoch- und Niederspannungskabeln sollte mindestens 50 mm betragen.

HINWEIS

Es wird empfohlen, eine Fehlerstrom-Schutzeinrichtung mit einem Ansprech-Nennfehlerstrom von NICHT mehr als 30 mA zu installieren.

INFORMATION

Planen Sie bei der Installation bauseitiger oder optionaler Kabel eine ausreichende Kabellänge ein. Hierdurch ist es möglich, während der Wartung den Schaltkasten zu öffnen und Zugriff auf andere Komponenten zu erhalten.

6.1 Über die elektrische Konformität

Nur für die Reserveheizung des Innengeräts

Siehe "6.4.3 So schließen Sie die Stromversorgung der Reserveheizung an" [▶ 16].

6.2 Richtlinien zum Anschließen der elektrischen Leitungen

HINWEIS

Wir empfehlen die Verwendung massiver Drähte. Werden Litzen verwendet, die Litzen leicht verdrillen, um die Enden des Leiters zu vereinigen, um ihn direkt für die Anschlussklemme passend zu haben oder um ihn in einen runden Crimpanschluss einzusetzen. Einzelheiten sind in den "Leitlinien zum Anschließen von Elektrokabeln" in der Referenz für Installateure beschrieben.

Anzugsdrehmomente

Innengerät:

Posten	Anzugsdrehmoment (N•m)
M3,5 (X44M, X45M)	0,88 ±10%
M4 (X40M, X41M)	1,47 ±10%
M4 (Erde)	1,47 ±10%

6.3 `Feld-E/A`-Verbindungen

Beim Anschluss der elektrischen Leitungen können Sie für bestimmte Bauteile wählen, welche Anschlussstifte Sie verwenden möchten. Nach dem Anschluss müssen Sie dem Raumbedienmodul mitteilen, welche Klemmenstifte Sie verwendet haben, damit es zu Ihrem Systemlayout passt.

- Vorzugsweise über die Brotkrumen in [13] `Feld-E/A`.
- Alternativ können Sie auch die Feldcodes verwenden (beachten Sie die Tabelle der bauseitigen Einstellungen im Referenzhandbuch für den Monteur).

1	**Wählen Sie aus, welche Anschlussstifte für welche Komponente verwendet werden sollen.**
1a	Im Falle von `Feld-E/A`-Eingängen: Wählen Sie zwischen den Standardmöglichkeiten (❶❷❸❹❺, wie in den jeweiligen Themen von "6.4 Anschlüsse am Innengerät" [▶ 13] und in der Ergänzung für optionale Geräte dargestellt). Zum Beispiel: 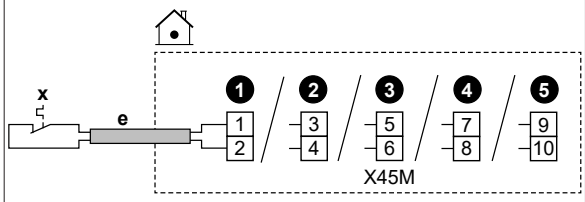
1b	Im Falle von `Feld-E/A`-Ausgängen: Sie haben mehrere Möglichkeiten.
1b.1	**Option 1** (**bevorzugt**; nur möglich, wenn der Betriebsstrom und/oder Einschaltstrom der angeschlossenen Komponente den maximalen Betriebsstrom und/oder Einschaltstrom der Klemmen, wie im jeweiligen Thema aufgeführt, NICHT überschreitet)**:** Wählen Sie zwischen den Standardmöglichkeiten (❶❷❸❹, wie in den jeweiligen Themen von "6.4 Anschlüsse am Innengerät" [▶ 13] und in der Ergänzung für optionale Geräte dargestellt). Zum Beispiel: ▪ Maximaler Betriebsstrom und/oder Einschaltstrom der jeweiligen Klemmen = 0,3 A ▪ Der maximale Betriebsstrom und/oder Einschaltstrom des angeschlossenen Bauteils liegt bei ≤0,3 A 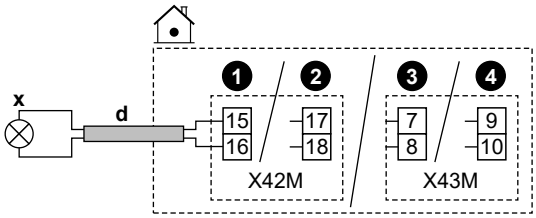
1b.2	**Option 2** (falls der Betriebsstrom und/oder der Einschaltstrom der angeschlossenen Komponente den maximalen Betriebsstrom und/oder den maximalen Einschaltstrom der Klemmen, wie im jeweiligen Thema aufgeführt, überschreitet): Wählen Sie zwischen den Standardmöglichkeiten (❶❷❸❹ wie in den jeweiligen Themen von "6.4 Anschlüsse am Innengerät" [▶ 13] und in der Ergänzung für optionale Geräte dargestellt), aber installieren Sie statt des direkten Anschlusses an die Komponente ein Relais (bauseitig bereitzustellen) mit einer externen Stromversorgung außerhalb des Schaltkastens dazwischen. Zum Beispiel: ▪ Maximaler Betriebsstrom und/oder Einschaltstrom der jeweiligen Klemmen = 0,3 A ▪ Der maximale Betriebsstrom und/oder Einschaltstrom der angeschlossenen Komponente liegt bei >0,3 A. 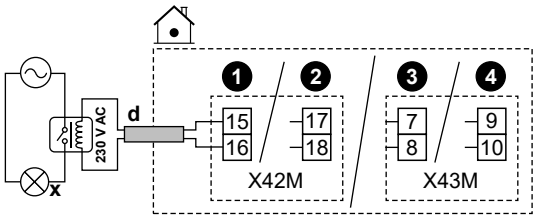
1b.3	**Option 3**: Alternativ können Sie statt einer der Standardmöglichkeiten (❶❷❸❹) auch die Anschlussstifte eines der anderen `Feld-E/A`-Ausgänge verwenden. Sie müssen jedoch auch prüfen, ob der Betriebsstrom und/oder Einschaltstrom der angeschlossenen Komponente den maximalen Betriebsstrom und/oder Einschaltstrom der Klemmen, wie im jeweiligen Thema aufgeführt, überschreitet. Bei Überschreitung muss ein Relais zwischengeschaltet werden (ähnlich wie bei **Option 2**).
2	**Teilen Sie dem Raumbedienmodul mit, welche Anschlussstifte Sie für welche Komponente verwendet haben.**
2.1	Navigieren Sie zu [13] `Feld-E/A`.

2.2	Wählen Sie die verwendete Klemmleiste aus. **Ergebnis:** Der Bildschirm mit den Anschlüssen an dieser Klemmleiste wird angezeigt. Zum Beispiel: 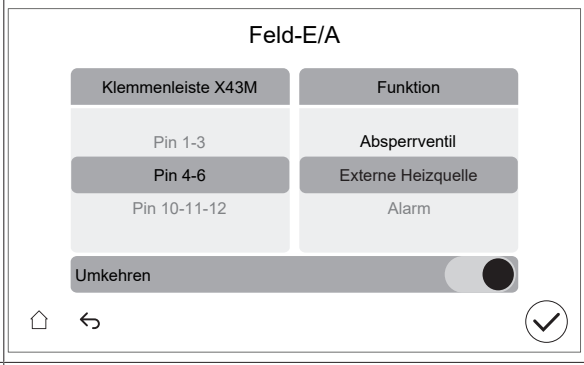
2.3	Wählen Sie auf der linken Seite die verwendeten Anschlussstifte aus.
2.4	Wählen Sie auf der rechten Seite die angeschlossene Komponente aus: ▪ `Feld-E/A`-Eingänge (siehe Tabelle unten) ▪ `Feld-E/A`-Ausgänge (siehe Tabelle unten)
2.5	Legen Sie fest, ob die Logik umgekehrt werden muss: **Hinweis:** Nicht alle Klemmen/angeschlossenen Optionen können umgekehrt werden. Ob die Auswahl möglich ist oder nicht, ist in [13] `Feld-E/A` ersichtlich.

Ist die Komponente…	Dann stellen Sie ein…
Schließer	`Umkehren` = AUS
Öffner	`Umkehren` = EIN

HINWEIS

`Umkehren` **Einstellung für Absperrventile:**

Wenn Sie das Absperrventil (Schließer oder Öffner) gemäß einer der Standardmöglichkeiten (❶❷❸❹) anschließen, dann kehren Sie in [13] `Feld-E/A` die Logik NICHT um (d. h. lassen Sie `Umkehren` = AUS).

Wenn Sie das Absperrventil entsprechend den Klemmenstiften eines beliebigen anderen `Feld-E/A`-Ausgangs anschließen, dann in [13] `Feld-E/A`:

- Bei Schließer-Absperrventilen: Kehren Sie die Logik NICHT um (d. h.lassen Sie `Umkehren` = AUS).

- Bei Öffner-Absperrventilen: Kehren Sie die Logik um (d. h. setzen Sie `Umkehren` = EIN).

Feld-E/A-Eingänge

Ist die angeschlossene Komponente…	Dann wählen Sie `Funktion` = …
Dezentraler Außentemperaturfühler. Beachten Sie die Ergänzung für Sonderausstattungen (und "6.4 Anschlüsse am Innengerät" [▶ 13]).	`Externer Außenfühler`
Dezentraler Innentemperaturfühler. Beachten Sie die Ergänzung für Sonderausstattungen (und "6.4 Anschlüsse am Innengerät" [▶ 13]).	`Externer Raumfühler`
Smart Grid-Kontakte. Siehe "6.4.13 Smart Grid" [▶ 22].	`HV/LV Smart Grid Kontakt 1` `HV/LV Smart Grid Kontakt 2`
Wärmepumpentarif-Netzanschlusskontakt. Siehe "6.4.2 So schließen Sie die Hauptstromversorgung an" [▶ 15].	`HP-Tarifkontakt`
Sicherheitsthermostate für Gerät. Siehe "6.4.12 So schließen Sie den Sicherheitsthermostat an" [▶ 21].	`Sicherheitsthermostat`
Smart Grid-Messgerät-Kontakt. Siehe "6.4.13 Smart Grid" [▶ 22].	`Smart-Meter-Kontakt`

Feld-E/A-Ausgänge

Ist die angeschlossene Komponente…	Dann wählen Sie `Funktion` = …
Absperrventile für Hauptzone und Zusatzzone. Siehe "6.4.5 So schließen Sie das Absperrventil an" [▶ 19]	`Hauptzonen-Absperrventil` `Zusatzzonen-Absperrventil`
Alarmausgang. Siehe "6.4.7 So schließen Sie den Alarmausgang an" [▶ 20].	`Alarm`
Umschaltung zur externen Wärmequelle. Siehe "6.4.9 So schließen Sie den Umschalter zur externen Wärmequelle an" [▶ 20].	`Externe Heizquelle`
Bivalent-Bypass-Ventil. Siehe "6.4.10 So schließen Sie das Bivalent-Bypass-Ventil an" [▶ 20].	`Bivalentes Bypass-Ventil`
Raumkühl-/-heizbetrieb EIN/AUS-Ausgang für die Hauptzone oder Zusatzzone. Siehe "6.4.8 So schließen Sie den Ausgang EIN/AUS für Heizen/Kühlen an" [▶ 20].	`Kühl-/Heizmodus`
Wärmepumpen-Konvektoren. Beachten Sie die Ergänzung für Sonderausstattungen (und "6.4 Anschlüsse am Innengerät" [▶ 13]).	

Brauchwasserpumpe + zusätzliche externe Pumpen.
Siehe "6.4.6 So schließen Sie die Pumpen an (Brauchwasserpumpe und/oder externe Pumpen)" [▶ 19].
	`BW-Pumpe`
	`K/H-Sekundärpumpe`
	`K/H-Pumpe ext. Haupt`
	`K/H-Pumpe ext. Zusatz`

Zusatzheizung (im Falle eines Brauchwasserspeichers). Beachten Sie die Ergänzung für Sonderausstattungen (und "6.4 Anschlüsse am Innengerät" [▶ 13]).	`Zusatzheizung`
3-Wege-Ventil (im Falle eines Brauchwasserspeichers). Beachten Sie die Ergänzung für Sonderausstattungen (und "6.4 Anschlüsse am Innengerät" [▶ 13]).	`3-Wege-Ventil`

6.4 Anschlüsse am Innengerät

Posten	Beschreibung
Stromversorgung (Haupt)	Siehe "6.4.2 So schließen Sie die Hauptstromversorgung an" [▶ 15].
Stromversorgung (Reserveheizung)	Siehe "6.4.3 So schließen Sie die Stromversorgung der Reserveheizung an" [▶ 16].
Öffner-Absperrventil (Schutz vor Undichtigkeit am Einlass)	Siehe "6.4.4 Zum Anschließen des Öffner-Absperrventils (Schutz vor Undichtigkeit am Einlass)" [▶ 18].
Absperrventil	Siehe "6.4.5 So schließen Sie das Absperrventil an" [▶ 19].
Brauchwasserpumpe oder externe Pumpen	Siehe "6.4.6 So schließen Sie die Pumpen an (Brauchwasserpumpe und/oder externe Pumpen)" [▶ 19]
Alarmausgang	Siehe "6.4.7 So schließen Sie den Alarmausgang an" [▶ 20].
Raumkühlungs-/-heizbetriebsteuerung	Siehe "6.4.8 So schließen Sie den Ausgang EIN/AUS für Heizen/Kühlen an" [▶ 20].
Umschaltung zur Steuerung der externen Wärmequelle	Siehe "6.4.9 So schließen Sie den Umschalter zur externen Wärmequelle an" [▶ 20].
Bivalent-Bypass-Ventil	Siehe "6.4.10 So schließen Sie das Bivalent-Bypass-Ventil an" [▶ 20]
Stromzähler	Siehe "6.4.11 So schließen Sie die Stromzähler an" [▶ 21].
Sicherheitsthermostat	Siehe "6.4.12 So schließen Sie den Sicherheitsthermostat an" [▶ 21].
Smart Grid	Siehe "6.4.13 Smart Grid" [▶ 22].
WLAN-Karte	Siehe "6.4.14 So schließen Sie die WLAN-Karte an (als Zubehör geliefert)" [▶ 24].
Ethernet (Modbus)-Kabel	Siehe "6.4.15 So schließen Sie das Ethernet (Modbus)-Kabel an" [▶ 24].
Raumthermostat (kabelgebunden oder drahtlos)	Siehe folgende Tabelle.
	Kabel: 0,75 mm² Maximaler Betriebsstrom: 100 mA
	MMI Für die Hauptzone: ▪ [1.12] `Steuerung` ▪ [1.13] `Externer Raumthermostat` Für die Zusatzzone: ▪ [2.12] `Steuerung` ▪ [2.13] `Externer Raumthermostat`

Posten	Beschreibung
Wärmepumpen-Konvektor	Für den Wärmepumpen-Konvektor gibt es verschiedene mögliche Steuerungen und Konfigurationen. Abhängig von der Konfiguration benötigen Sie auch ein Relais (bauseitig zu liefern, siehe Ergänzungshandbuch für optionale Ausstattungen). Weitere Informationen finden Sie unter: ▪ Installationsanleitung des Wärmepumpen-Konvektors ▪ Installationsanleitung der Wärmepumpen-Konvektor-Optionen ▪ Ergänzungshandbuch für optionale Ausstattung
	Kabel: 0,75 mm² Maximaler Betriebsstrom: 100 mA Dies ist eine `Feld-E/A`-Ausgangsverbindung. Siehe "6.3 `Feld-E/A`-Verbindungen" [▶ 11].
	MMI [13] `Feld-E/A` (`Kühl-/Heizmodus`) Für die Hauptzone: ▪ [1.12] `Steuerung` ▪ [1.13] `Externer Raumthermostat` Für die Zusatzzone: ▪ [2.12] `Steuerung` ▪ [2.13] `Externer Raumthermostat`
Dezentraler Außentemperaturfühler	Siehe: ▪ Installationsanleitung des dezentralen Außentemperaturfühlers ▪ Ergänzungshandbuch für optionale Ausstattung
	Kabel: 2×0,75 mm² Dies ist eine `Feld-E/A`-Eingangsverbindung. Siehe "6.3 `Feld-E/A`-Verbindungen" [▶ 11].
	MMI [13] `Feld-E/A` (`Externer Außenfühler`) [5.22] `Versatz externer Umgebungssensor`
Dezentraler Innentemperaturfühler	Siehe: ▪ Installationsanleitung des dezentralen Innentemperaturfühlers ▪ Ergänzungshandbuch für optionale Ausstattung
	Kabel: 2×0,75 mm² Dies ist eine `Feld-E/A`-Eingangsverbindung. Siehe "6.3 `Feld-E/A`-Verbindungen" [▶ 11].
	MMI [13] `Feld-E/A` (`Externer Raumfühler`) [1.33] `Versatz externer Innenfühler`

Posten	Beschreibung
Komfort-Benutzerschnittstelle	Siehe: ▪ Installations- und Betriebsanleitung für die Komfort-Benutzerschnittstelle ▪ Ergänzungshandbuch für optionale Ausstattung
	Kabel: 2×(0,75~1,25 mm²) Maximale Länge: 500 m
	MMI [1.12] `Steuerung` [1.38] `Abweichung Raumfühler`
Bizone-Bausatz	Siehe: ▪ Installationsanleitung des Bizone-Bausatzes ▪ Ergänzungshandbuch für optionale Ausstattung
	Verwenden Sie das mit dem Bizone-Bausatz gelieferte Kabel.
	MMI [3.13.5] `Mischstation installiert`
(im Fall eines Brauchwasserspeichers) 3-Wege-Ventil	Siehe: ▪ Installationsanleitung für das 3-Wege-Ventil ▪ Ergänzungshandbuch für optionale Ausstattung
	Kabel: 3×0,75 mm² Maximaler Betriebsstrom: 100 mA Dies ist eine `Feld-E/A`-Ausgangsverbindung. Siehe "6.3 `Feld-E/A`-Verbindungen" [▸ 11].
	MMI [13] `Feld-E/A` (`3-Wege-Ventil`) [4] `Brauchwasser`
(im Fall eines Brauchwasserspeichers) Thermistor des Brauchwasserspeichers	Siehe: ▪ Installationsanleitung des Brauchwasserspeichers ▪ Ergänzungshandbuch für optionale Ausstattung
	Kabel: 2 Der Thermistor und das Anschlusskabel (12 m) werden zusammen mit dem Brauchwasserspeicher geliefert.
	MMI [4] `Brauchwasser`
(im Fall eines Brauchwasserspeichers) Stromversorgung für Zusatzheizung (vom Innengerät zum Thermoschutz der Zusatzheizung)	Siehe: ▪ Installationsanleitung des Brauchwasserspeichers ▪ Ergänzungshandbuch für optionale Ausstattung
	Kabel: (2+GND)×2,5 mm²
	MMI [4.14] `Zusatzheizung`
(im Fall eines Brauchwasserspeichers) Stromversorgung für Zusatzheizung (vom Netzanschluss zum Innengerät)	Siehe: ▪ Installationsanleitung des Brauchwasserspeichers ▪ Ergänzungshandbuch für optionale Ausstattung
	Kabel: 2+GND Maximaler Betriebsstrom: 13 A
	MMI [4.14] `Zusatzheizung`

für Raumthermostat (kabelgebunden oder drahtlos):

Bei einem…	Siehe…
Drahtloses Raumthermostat	▪ Installationsanleitung für den drahtlosen Raumthermostat ▪ Ergänzungshandbuch für optionale Ausstattung
Kabelgebundener Raumthermostat ohne Basisgerät für mehrere Zonen	▪ Installationsanleitung für den kabelgebundenen Raumthermostat ▪ Ergänzungshandbuch für optionale Ausstattung

Kabelgebundener Raumthermostat mit Basisgerät für mehrere Zonen	▪ Installationsanleitung für den kabelgebundenen Raumthermostat (digital oder analog) + Basisgerät für mehrere Zonen
	▪ Ergänzungshandbuch für optionale Ausstattung
	▪ In diesem Fall:
	  ▪ Sie müssen den kabelgebundenen Raumthermostat (digital oder analog) an das Basisgerät für mehrere Zonen anschließen
	  ▪ Sie müssen das Basisgeräts für mehrere Zonen an das Außengerät anschließen
	  ▪ Für den Kühl-/Heizbetrieb benötigen Sie auch ein Relais (bauseitig zu liefern, siehe Ergänzungshandbuch für optionale Ausstattungen)

6.4.1 Die elektrischen Leitungen an die Inneneinheiten anschließen

Öffnen des Geräts

Siehe "4.2.1 So öffnen Sie das Innengerät" [▸ 5].

Verlegung der Kabel

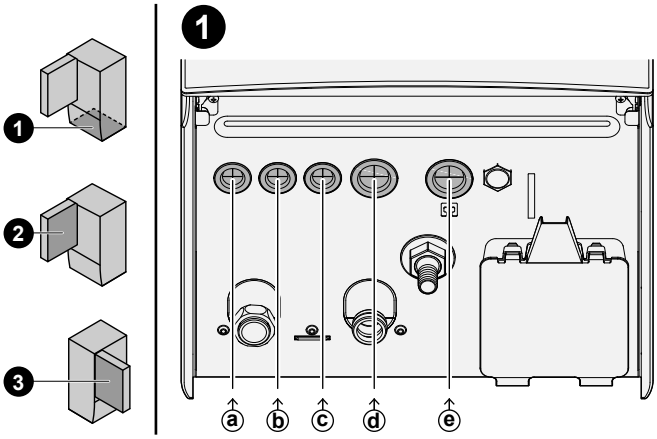

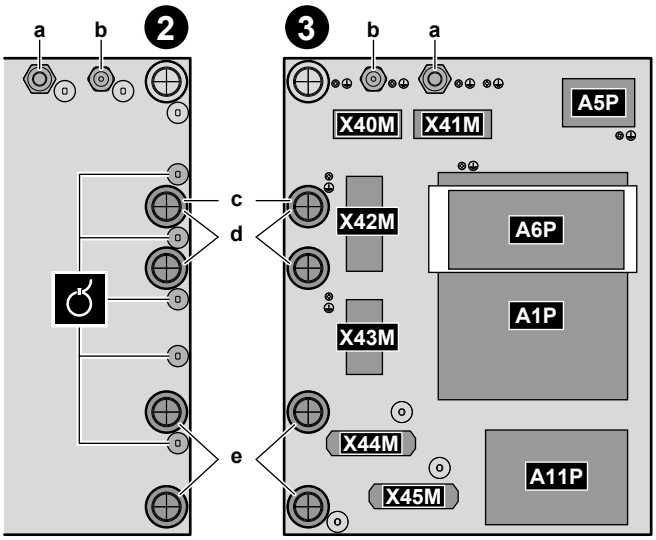

❶	Einlass in die Einheit (von unten)
❷	Einlass in den Schaltkasten (von hinten) + Zugentlastung (Kabelbinder oder Kabelverschraubungen)
❸	Klemmleisten und Leiterplatten (im Schaltkasten): ▪ A1P: Hydro-Platine ▪ A5P: Stromversorgungsplatine ▪ A6P: Mehrstufige Reserveheizungsplatine ▪ A11P: Schnittstellenplatine

Kabel

Hinweis: Informationen zum Ethernet (Modbus)-Kabel finden Sie unter "6.4.15 So schließen Sie das Ethernet (Modbus)-Kabel an" [▶ 24].

#	Kabel	Klemmenleiste
a	Stromversorgung für Reserveheizung	X41M
b	Verbindungskabel (= Hauptstromversorgung)	X40M
c	Normaltarif-Netzanschluss für das Innengerät (falls das Außengerät an einen Wärmepumpentarif-Netzanschluss angeschlossen ist)	X42M
d	Hochspannungsoptionen: ▪ Wärmepumpen-Konvektor (optionaler Bausatz) ▪ Raumthermostat (optionaler Bausatz) ▪ Absperrventil (bauseitig zu liefern) ▪ Brauchwasserpumpe + zusätzliche externe Pumpen (bauseitig zu liefern) ▪ Alarmausgang (bauseitig zu liefern) ▪ Umschaltung auf externe Wärmequellensteuerung (bauseitig zu liefern) ▪ Bivalent-Bypass-Durchlauf (bauseitig zu liefern) ▪ Steuerung des Raumheiz-/-kühlbetriebs (bauseitig zu liefern) ▪ Smart Grid (Hochspannungskontakte) (bauseitig zu liefern) ▪ 3-Wege-Ventil (im Falle eines Brauchwasserspeichers) ▪ Stromversorgung für Zusatzheizung (vom Netz zum Innengerät) (bei Brauchwasserspeicher) ▪ Stromversorgung für Zusatzheizung und Wärmeschutz (vom Innengerät-Brauchwasserspeicher) (bei einem Brauchwasserspeicher)	X42M+X43M
e	Niederspannungsoptionen: ▪ Bevorzugter Kontakt für die Stromversorgung (bauseitig zu liefern) ▪ Komfort-Benutzerschnittstelle (optionaler Bausatz) ▪ Außenumgebung-Temperatursensor (optionaler Bausatz) ▪ Innenumgebung-Temperatursensor (optionaler Bausatz) ▪ Stromzähler (bauseitig zu liefern) ▪ Sicherheitsthermostat (bauseitig) ▪ Smart Grid (bauseitig zu liefern) ▪ Thermistor des Brauchwasserspeichers (optionaler Bausatz) (bei Brauchwasserspeicher)	X44M+X45M

INFORMATION

Planen Sie bei der Installation bauseitiger oder optionaler Kabel eine ausreichende Kabellänge ein. Hierdurch ist es möglich, während der Wartung den Schaltkasten zu entfernen/neu zu positionieren und Zugriff auf andere Komponenten zu erhalten.

VORSICHT

Schieben Sie KEINE überflüssigen Kabellängen in das Gerät.

6.4.2 So schließen Sie die Hauptstromversorgung an

HINWEIS

Die Pumpe ist mit einer Anti-Blockade-Sicherheitsroutine ausgestattet. Das bedeutet, dass die Pumpe bei längerer Inaktivität alle 24 Stunden für kurze Zeit läuft, um zu verhindern, dass sie sich festsetzt. Um diese Funktion zu aktivieren, muss das Gerät das ganze Jahr über an die Stromversorgung angeschlossen sein.

Dieses Kapitel beschreibt 2 mögliche Arten, die Stromversorgung anzuschließen:

- Bei Normaltarif-Netzanschluss
- Bei Wärmepumpentarif-Netzanschluss

Falls das Außengerät an einen Normaltarif-Netzanschluss angeschlossen ist

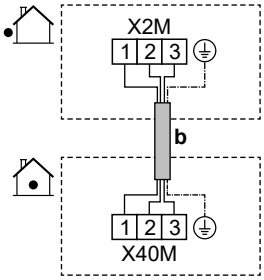

	b	Verbindungskabel (= Hauptstromversorgung) (Außengerät angeschlossen an einen Normaltarif-Netzanschluss)	▪ Folgen Sie dem Kabelweg ⓑ→ unter "6.4.1 Die elektrischen Leitungen an die Inneneinheiten anschließen" [▸ 14]. ▪ Kabel: (3+GND)×1,5 mm²
MMI	—		

Das Außengerät ist an einen Wärmepumpentarif-Netzanschluss angeschlossen.

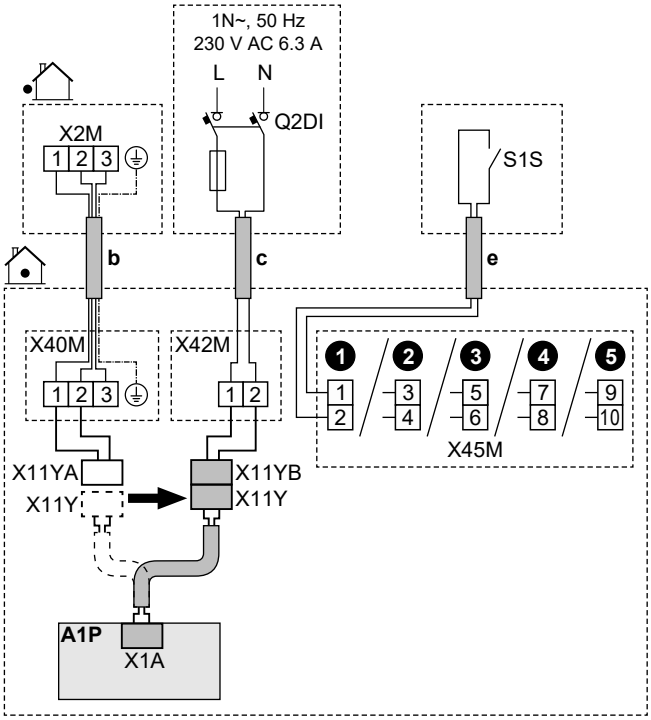

	b	Verbindungskabel (= Hauptstromversorgung) (Außengerät angeschlossen an einen Wärmepumpentarif-Netzanschluss)	▪ Folgen Sie dem Kabelweg ⓑ→ unter "6.4.1 Die elektrischen Leitungen an die Inneneinheiten anschließen" [▸ 14]. ▪ Kabel: (3+GND)×1,5 mm²
	c	Normaltarif-Netzanschluss für das Innengerät	▪ Folgen Sie dem Kabelweg ⓒ→ unter "6.4.1 Die elektrischen Leitungen an die Inneneinheiten anschließen" [▸ 14]. ▪ Kabel: 2×1,5 mm² ▪ Maximaler Betriebsstrom 6,3 A ▪ Q2DI: Fehlerstrom-Schutzschalter ▪ Empfohlene bauseitige Sicherung: 16 A
	e	Wärmepumpentarif-Netzanschlusskontakt (S1S)	▪ Folgen Sie dem Kabelweg ⓔ→ unter "6.4.1 Die elektrischen Leitungen an die Inneneinheiten anschließen" [▸ 14]. ▪ Kabel: 2×(0,75~1,25 mm²) ▪ Maximale Länge: 50 m. ▪ Wärmepumpentarif-Netzanschlusskontakt: 16 V DC-Erkennung (Spannungsversorgung durch Platine). Der spannungsfreie Kontakt sollte die minimale anwendbare Last von 15 V DC, 10 mA gewährleisten. ▪ Dies ist eine `Feld-E/A`-Eingangsverbindung. Siehe "6.3 `Feld-E/A`-Verbindungen" [▸ 11].
	X11Y	▪ Trennen Sie X11Y von X11YA. ▪ Schließen Sie X11Y an X11YB an.	
MMI	▪ [13] `Feld-E/A` (`HP-Tarifkontakt`) ▪ [9.14.1] `Betriebsart` (`Wärmepumpen-Tarif`)		

6.4.3 So schließen Sie die Stromversorgung der Reserveheizung an

WARNUNG

Die Reserveheizung MUSS über eine dedizierte Stromversorgung verfügen und MUSS durch die Sicherheitsmaßnahmen geschützte werden, die durch die entsprechende Gesetzgebung vorgegeben sind.

WARNUNG

Seien Sie vorsichtig, wenn Sie eine Sicherung <10 A einbauen.

Beachten Sie die Einstellung [10.8] `Konfigurations-Assistent - Reserveheizung`, damit eine korrekte Begrenzung angewendet wird.

VORSICHT

Um zu gewährleisten, dass das Gerät vollständig geerdet ist, schließen Sie IMMER die Stromversorgung der Reserveheizung und das Erdungskabel an.

VORSICHT

Wenn das Innengerät über einen separaten Speicher mit integrierter elektrischer Zusatzheizung verfügt, verwenden Sie eine separate Stromeinspeisung für die Reserveheizung und die Zusatzheizung. Benutzen Sie auf KEINEN Fall einen Stromkreis, an dem bereits andere Geräte angeschlossen sind. Dieser Stromkreislauf MUSS mit den erforderlichen Sicherheitsvorrichtungen gemäß der gültigen Gesetzgebung geschützt werden.

HINWEIS

Wenn die Reserveheizung nicht mit Strom versorgt wird, dann:

- Raumheizung und Aufwärmen des Speichers sind nicht erlaubt.
- Der Fehler AA-01 (`Reserveheizung überhitzt oder Reserveheizung-Netzkabel nicht verbunden`) wird generiert.

HINWEIS

Die Leistung der Reserveheizung ist abhängig von der Verkabelung und der Auswahl im Raumbedienmodul. Stellen Sie sicher, dass die Stromversorgung mit der Auswahl im Raumbedienmodul übereinstimmt.

Mögliche Layouts bei den 9W-Modellen (9 kW mehrstufige Reserveheizung)

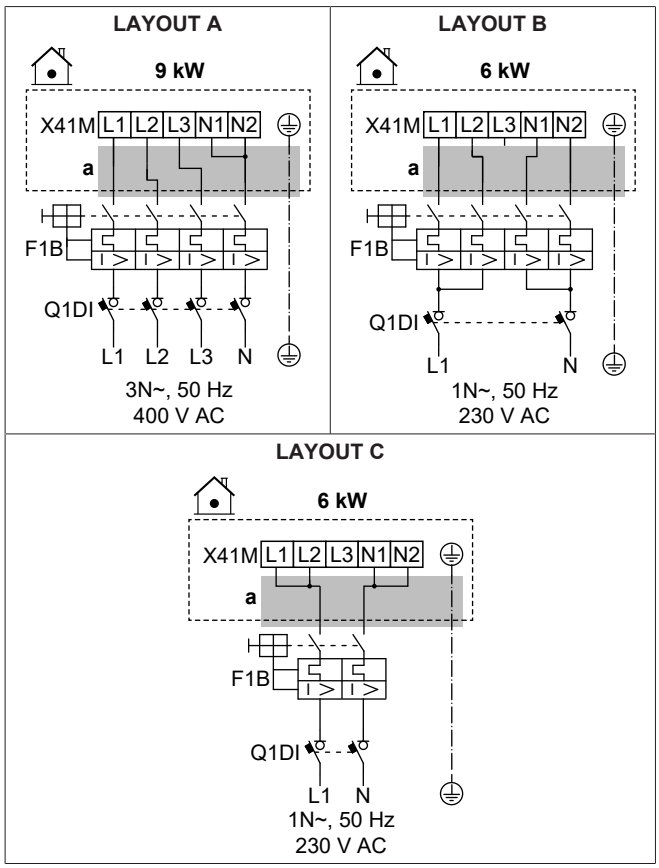

Mögliche Layouts bei den 4V-Modellen (4,5 kW mehrstufige Reserveheizung)

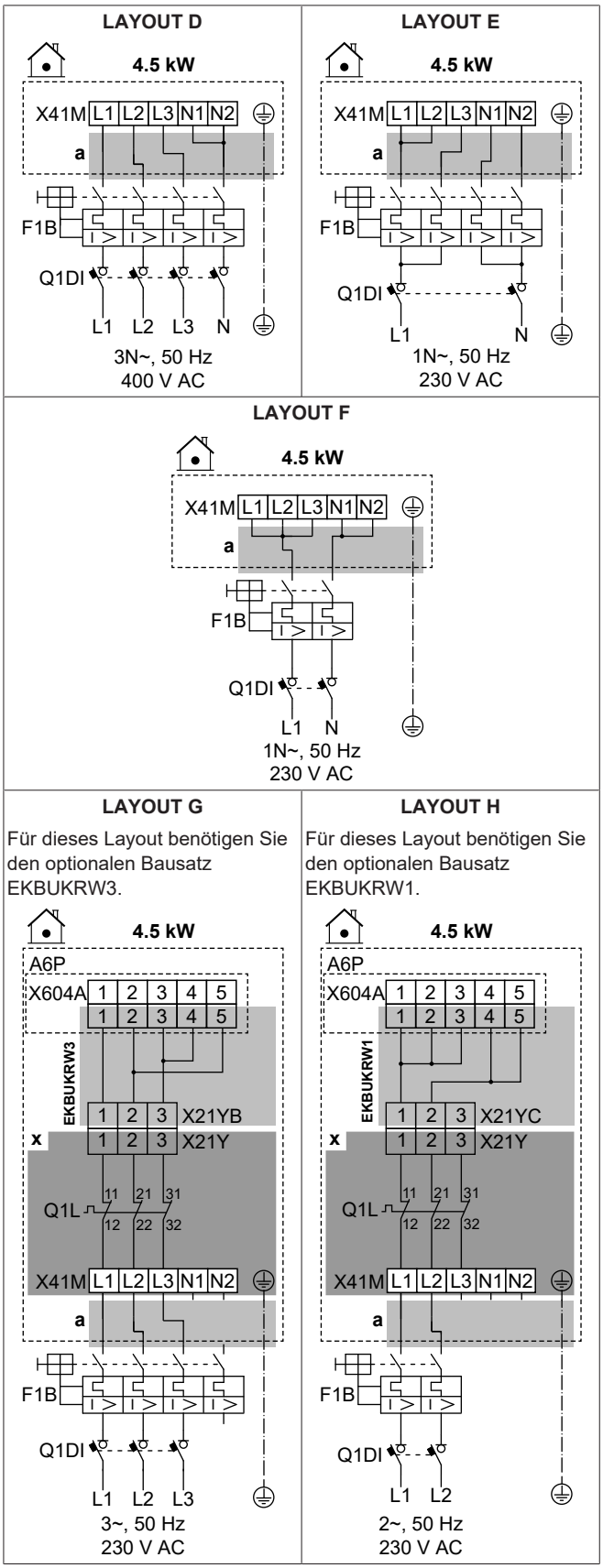

	a	Folgen Sie dem Kabelweg ⓐ→ unter "6.4.1 Die elektrischen Leitungen an die Inneneinheiten anschließen" [▸ 14].
	x	Werkseitig montiert
	EKBU KRW1	Optionaler Bausatz: Reserveheizung-Kabelsatz für eine 2-phasige-Stromversorgung mit 230 V ohne N. Wird anstelle des werkseitig montierten Kabelsatzes (mit Stecker X21YA) verwendet.
	EKBU KRW3	Optionaler Bausatz: Reserveheizung-Kabelsatz für eine 3 phasige-Stromversorgung mit 230 V ohne N. Wird anstelle des werkseitig montierten Kabelsatzes (mit Stecker X21YA) verwendet.
	F1B	Überstromsicherung (bauseitig zu liefern)
	Q1DI	Fehlerstrom-Schutzschalter (bauseitig zu liefern)
	Q1L	Thermoschutz Reserveheizung

MMI	[5.5] `Reserveheizung`

Spezifikationen der Verdrahtungskomponenten

Komponente		LAYOUT							
		A	B	C	D	E	F	G	H
Spannungsversorgung:									
	Spannung	390-410 V	220-240 V		390-410 V	220-240 V			
	Leistung	9 kW	6 kW		4,5 kW				
	Nennstrom	13 A	13 A	26,1	6,5 A	13 A	19,6	17 A[(a)]	19,6 A[(a)]
	Phase	3N~	1N~		3N~	1N~		3~	2~
	Frequenz	50 Hz							
Kabelquerschnitt		MUSS den nationalen Verkabelungsvorschriften entsprechen							
		Drahtstärke basierend auf der Stromstärke, jedoch mindestens 2,5 mm²		Min. 6 mm²	Drahtstärke basierend auf der Stromstärke, jedoch mindestens 2,5 mm²		Min. 4 mm²	Drahtstärke basierend auf der Stromstärke, jedoch mindestens 2,5 mm²	Min. 4 mm²
		5-adriges Kabel		3-adriges Kabel	5-adriges Kabel		3-adriges Kabel	4-adriges Kabel	3-adriges Kabel
		3L+N+GND	2L+2N+GND	L+N+GND	3L+N+GND	2L+2N+GND	L+N+GND	3L+GND	2L+GND
Empfohlene Überstromsicherung		4-polig, 16 A		2-polig 32 A	4-polig, 10 A	4-polig, 16 A	2-polig, 25 A	4-polig, 20 A	2-polig, 25 A
Fehlerstrom-Schutzschalter		MUSS den nationalen Verkabelungsvorschriften entsprechen							

[(a)] Das elektrische Gerät entspricht EN/IEC 61000-3-12 (Festlegung gemäß europäischer/internationaler technischer Norm für die Grenzen von Stromoberschwingungen erzeugt von an öffentlichen Niederspannungssystemen angeschlossenen Anlagen mit Eingangsströmen von >16 A und ≤75 A pro Phase).

6.4.4 Zum Anschließen des Öffner-Absperrventils (Schutz vor Undichtigkeit am Einlass)

HINWEIS

Das Absperrventil (Schutz vor Undichtigkeit am Einlass) ist mit einer Anti-Blockade-Sicherheitsroutine ausgestattet. Um diese Routine zu aktivieren, muss das Gerät das ganze Jahr über an die Stromversorgung angeschlossen sein. Diese Routine läuft alle 14 Tage nach der letzten Ausführung wie folgt ab:

- Wenn das Gerät nicht in Betrieb ist, wird die Sicherheitsroutine gegen Blockagen ausgeführt (d. h. das Ventil schließt für kurze Zeit).
- Wenn das Gerät in Betrieb ist, wird die Sicherheitsroutine gegen Blockagen um maximal 7 Tage verschoben. Wenn das Gerät nach diesen 7 Tagen immer noch in Betrieb ist, wird es vorübergehend abgeschaltet, um die Sicherheitsroutine gegen Blockagen durchzuführen.

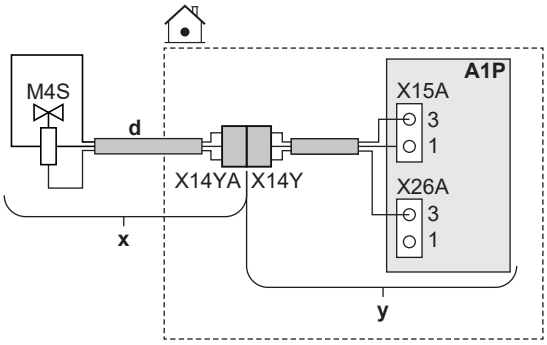

	x	Geliefert als Zubehör
	y	Werkseitig montiert
	d	Folgen Sie dem Kabelweg ⓓ→ unter "6.4.1 Die elektrischen Leitungen an die Inneneinheiten anschließen" [▸ 14].
	M4S	Öffner-Absperrventil (Schutz vor Undichtigkeit am Einlass)
	X14Y	Schließen Sie X14YA an X14Y an.

MMI	—

6.4.5 So schließen Sie das Absperrventil an

INFORMATION

Verwendungsbeispiel Absperrventil. Bei einer VLT-Zone und einer Kombination aus Fußbodenheizung und Wärmepumpen-Konvektoren installieren Sie ein Absperrventil vor der Fußbodenheizung, um eine Kondensation auf dem Boden während des Kühlbetriebs zu verhindern.

HINWEIS

Die Verkabelung ist bei einem NC-Ventil (Schließer) und einem NO-Ventil (Öffner) unterschiedlich.

HINWEIS

`Umkehren` **Einstellung für Absperrventile:**

Wenn Sie das Absperrventil (Schließer oder Öffner) gemäß einer der Standardmöglichkeiten (❶❷❸❹) anschließen, dann kehren Sie in [13] `Feld-E/A` die Logik NICHT um (d. h. lassen Sie `Umkehren` = AUS).

Wenn Sie das Absperrventil entsprechend den Klemmenstiften eines beliebigen anderen `Feld-E/A`-Ausgangs anschließen, dann in [13] `Feld-E/A`:

- Bei Schließer-Absperrventilen: Kehren Sie die Logik NICHT um (d. h.lassen Sie `Umkehren` = AUS).

- Bei Öffner-Absperrventilen: Kehren Sie die Logik um (d. h. setzen Sie `Umkehren` = EIN).

Bei Öffner-Absperrventilen

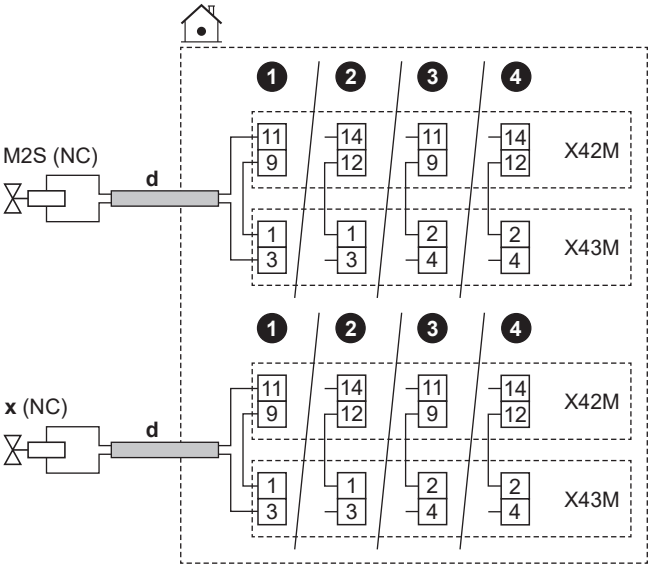

Bei Schließer-Absperrventilen

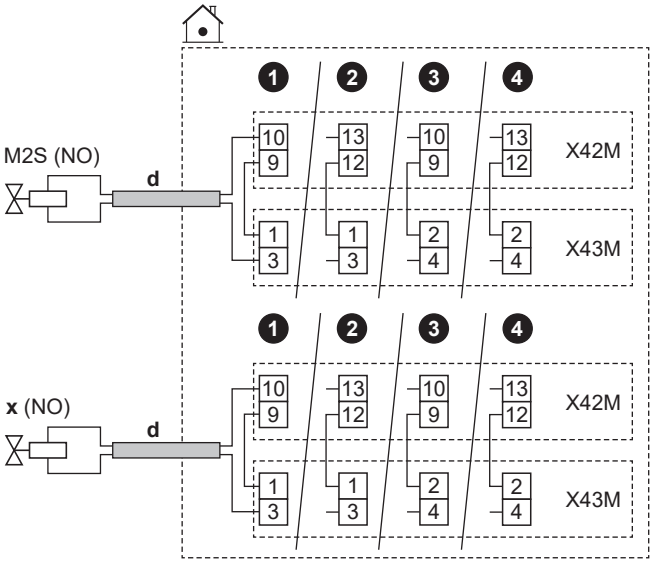

	d	▪ Folgen Sie dem Kabelweg ⓓ→ unter "6.4.1 Die elektrischen Leitungen an die Inneneinheiten anschließen" [▸ 14]. ▪ Kabel: (2 + Brücke)×0,75 mm² ▪ Dies ist eine `Feld-E/A`-Ausgangsverbindung. Siehe "6.3 `Feld-E/A`-Verbindungen" [▸ 11].	
	M2S	Absperrventil für die Hauptzone	▪ Maximaler Betriebsstrom: 0,3 A ▪ 230 V Wechselstrom Spannungsversorgung durch Platine
	x	Absperrventil für die Zusatzzone	
	NC	Öffner	
	NO	Schließer	
MMI	▪ [13] `Feld-E/A`: ▪ `Hauptzonen-Absperrventil` ▪ `Zusatzzonen-Absperrventil`		

6.4.6 So schließen Sie die Pumpen an (Brauchwasserpumpe und/oder externe Pumpen)

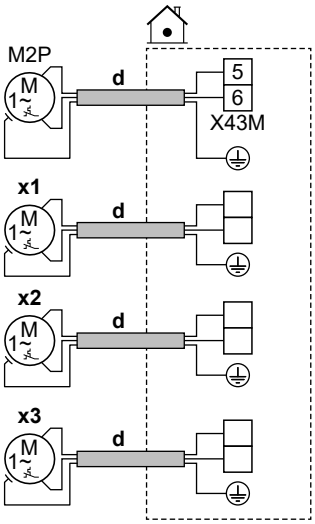

d	▪ Folgen Sie dem Kabelweg ⓓ→ unter "6.4.1 So schließen Sie die elektrischen Leitungen an das Innengerät an" [▸ 14]. ▪ Kabel: (2+GND)×0,75 mm² ▪ Dies ist eine `Feld-E/A`-Ausgangsverbindung. Siehe "6.3 `Feld-E/A`-Verbindungen" [▸ 11].	
M2P	Brauchwasserpumpe: ▪ Maximale Last: 2 A (Einschaltstrom), 230 V AC, 1 A (kontinuierlich)	
x1 x2 x3	Zusätzliche externe Pumpen	Verwenden Sie die Anschlussstifte eines der anderen `Feld-E/A`-Ausgänge. Sie müssen aber auch prüfen, ob Sie ein Relais zwischenschalten müssen.
MMI	▪ [13] `Feld-E/A` ▪ `BW-Pumpe`: Pumpe, die für den Durchlauferhitzungs- und/oder Desinfektionsbetrieb verwendet wird. In diesem Fall müssen Sie auch die Funktionalität in der Einstellung [4.13] `BW-Pumpe` angeben: * `Sofortiges Warmwasser` * `Desinfektion` * `Beide` ▪ `K/H-Sekundärpumpe`: Die Pumpe läuft, wenn eine Anforderung von der Haupt- oder Zusatzzone vorliegt. ▪ `K/H-Pumpe ext. Haupt`: Die Pumpe läuft, wenn eine Anforderung von der Hauptzone vorliegt. ▪ `K/H-Pumpe ext. Zusatz`: Die Pumpe läuft, wenn eine Anforderung von der Zusatzzone vorliegt. ▪ [4.26] `Brauchwasserpumpe Zeitprogramm`	

6.4.7 So schließen Sie den Alarmausgang an

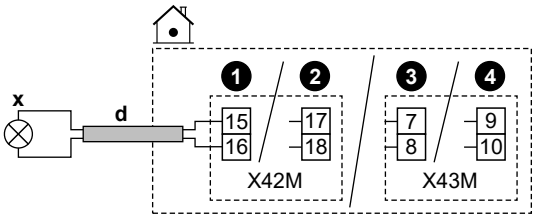

d	▪ Folgen Sie dem Kabelweg ⓓ→ unter "6.4.1 Die elektrischen Leitungen an die Inneneinheiten anschließen" [▸ 14]. ▪ Kabel: 2×0,75 mm² ▪ Dies ist eine `Feld-E/A`-Ausgangsverbindung. Siehe "6.3 `Feld-E/A`-Verbindungen" [▸ 11].	
x	Alarmausgang: ▪ Maximale Last: 0,3 A, 250 V AC	
MMI	▪ [13] `Feld-E/A (Alarm)`	

6.4.8 So schließen Sie den Ausgang EIN/AUS für Heizen/Kühlen an

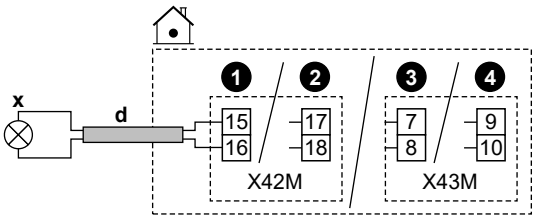

d	▪ Folgen Sie dem Kabelweg ⓓ→ unter "6.4.1 Die elektrischen Leitungen an die Inneneinheiten anschließen" [▸ 14]. ▪ Kabel: 2×0,75 mm² ▪ Dies ist eine `Feld-E/A`-Ausgangsverbindung. Siehe "6.3 `Feld-E/A`-Verbindungen" [▸ 11].	
x	Ausgang für Raumkühlung/-heizung EIN/AUS: ▪ Maximale Last: 0,3 A, 250 V AC	
MMI	▪ [13] `Feld-E/A (Kühl-/Heizmodus)`	

6.4.9 So schließen Sie den Umschalter zur externen Wärmequelle an

INFORMATION

Bivalent ist nur möglich, wenn 1 Vorlauftemperatur-Zone mit folgenden Elementen vorhanden ist:

- Raumthermostatregelung ODER
- Regelung durch externen Raumthermostat.

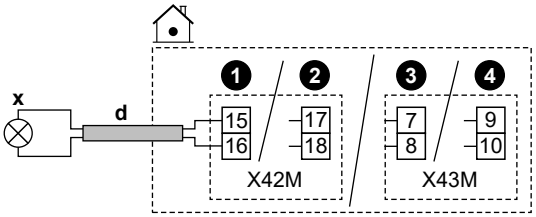

d	▪ Folgen Sie dem Kabelweg ⓓ→ unter "6.4.1 Die elektrischen Leitungen an die Inneneinheiten anschließen" [▸ 14]. ▪ Kabel: 2×0,75 mm² ▪ Dies ist eine `Feld-E/A`-Ausgangsverbindung. Siehe "6.3 `Feld-E/A`-Verbindungen" [▸ 11].	
x	Umschaltung zur externen Wärmequelle: ▪ Maximale Last: 0,3 A, 250 V AC ▪ Minimale Last: 20 mA, 5 V DC	
MMI	▪ [13] `Feld-E/A (Externe Heizquelle)` ▪ [5.14] `Bivalent` ▪ [5.37] `Bivalent-Voreinstellung` (EIN)	

6.4.10 So schließen Sie das Bivalent-Bypass-Ventil an

HINWEIS

Die Verkabelung ist bei einem NC-Ventil (Schließer) und einem NO-Ventil (Öffner) unterschiedlich.

Bei Bivalent-Bypass-Öffnerventilen

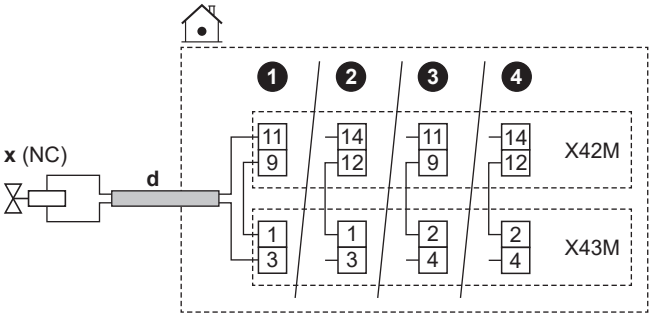

Bei Bivalent-Bypass-Schließerventilen

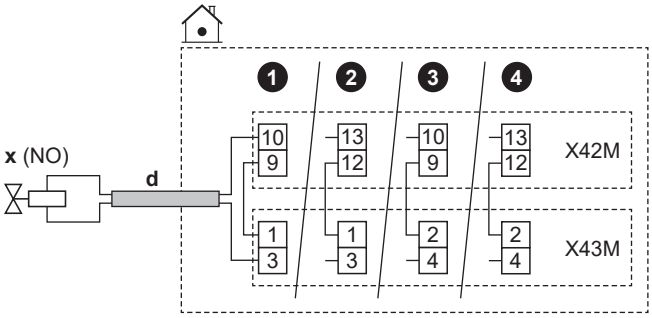

	d	▪ Folgen Sie dem Kabelweg ⓓ→ unter "6.4.1 Die elektrischen Leitungen an die Inneneinheiten anschließen" [▸ 14]. ▪ Kabel: (2 + Brücke)×0,75 mm² ▪ Dies ist eine `Feld-E/A`-Ausgangsverbindung. Siehe "6.3 `Feld-E/A`-Verbindungen" [▸ 11].
	x	Bivalent-Bypass-Ventil (wird aktiviert, wenn Bivalent aktiv ist): ▪ Maximaler Betriebsstrom: 0,3 A ▪ 230 V Wechselstrom Spannungsversorgung durch Platine
	NC	Öffner
	NO	Schließer
MMI	▪ [13] `Feld-E/A` (`Bivalentes Bypass-Ventil`) ▪ [5.14] `Bivalent` ▪ [5.37] `Bivalent-Voreinstellung` (EIN)	

6.4.11 So schließen Sie die Stromzähler an

INFORMATION

Diese Funktionalität ist in frühen Versionen des Raumbedienmoduls NICHT verfügbar.

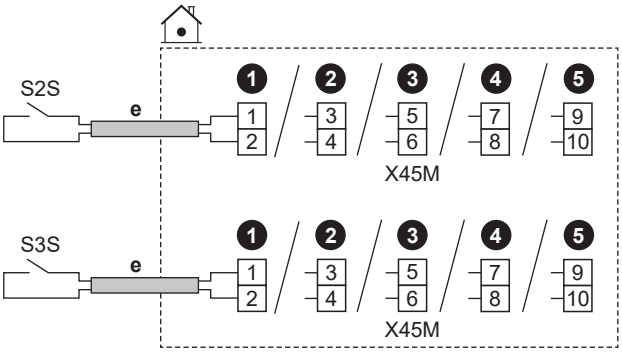

	e	▪ Folgen Sie dem Kabelweg ⓔ→ unter "6.4.1 Die elektrischen Leitungen an die Inneneinheiten anschließen" [▸ 14]. ▪ Kabel: 2 (pro Meter)×0,75 mm² ▪ Dies ist eine `Feld-E/A`-Eingangsverbindung. Siehe "6.3 `Feld-E/A`-Verbindungen" [▸ 11].	
	S2S	Stromzähler 1	12 V Gleichstrom Impulserkennung (Spannung wird durch Platine geliefert)
	S3S	Stromzähler 2	
MMI			

6.4.12 So schließen Sie den Sicherheitsthermostat an

Schließen Sie einen Sicherheitsthermostat an das Gerät an, um zu verhindern, dass zu hohe Temperaturen die jeweilige Zone erreichen.

Bemerkung: Bei 2 VLT-Zonen mit einem Bizone-Bausatz müssen Sie einen zweiten Sicherheitsthermostat (für die Hauptzone) an den Schaltkasten des Bizone-Bausatzes (EKMIKPOA) anschließen, um zu verhindern, dass zu hohe Temperaturen die Hauptzone erreichen.

Weitere Informationen zum Sicherheitsthermostat für die Hauptzone finden Sie in den Anwendungsrichtlinien im Referenzhandbuch für den Monteur.

HINWEIS

Stellen Sie sicher, dass der Sicherheitsthermostat entsprechend den geltenden Vorschriften ausgewählt und installiert wird.

Um ein unnötiges Auslösen des Sicherheitsthermostats zu verhindern, empfehlen wir Folgendes:

- Der Sicherheitsthermostat lässt sich automatisch zurücksetzen.
- Der Sicherheitsthermostat hat eine maximale Temperaturvariationsrate von 2°C/Min.
- Der Auslösepunkt des Sicherheitsthermostats sollte in Übereinstimmung mit der Überhitzungsgrenze gewählt werden.
- Es gibt einen minimalen Abstand von 2 m zwischen dem Sicherheitsthermostat und dem motorisierten 3-Wege-Ventil, das mit dem Brauchwasserspeicher ausgeliefert wurde.

INFORMATION

Die maximale Vorlauftemperatur wird durch die Einstellung [3.12] `Überhitzungs-Sollwert` bestimmt. Dieser Grenzwert definiert den maximalen Wasseraustritt **im System**. Je nach Wert dieser Einstellung wird auch der maximale LWT-Sollwert um 5°C reduziert, um eine stabile Regelung in Richtung des Sollwerts zu ermöglichen.

Die maximale Vorlauftemperatur **in der Hauptzone** wird anhand der Einstellung [1.19] `Überhitzung Wasserkreis` bestimmt, nur wenn [3.13.5] `Mischstation installiert` aktiviert ist. Dieser Grenzwert definiert den maximalen Wasseraustritt **in der Hauptzone**. Je nach Wert dieser Einstellung wird auch der maximale LWT-Sollwert um 5°C reduziert, um eine stabile Regelung in Richtung des Sollwerts zu ermöglichen.

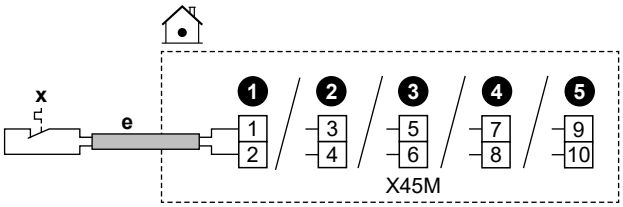

	e	▪ Folgen Sie dem Kabelweg ⓔ→ unter "6.4.1 Die elektrischen Leitungen an die Inneneinheiten anschließen" [▸ 14]. ▪ Kabel: 2×0,75 mm² ▪ Maximale Länge: 50 m ▪ Dies ist eine `Feld-E/A`-Eingangsverbindung. Siehe "6.3 `Feld-E/A`-Verbindungen" [▸ 11].	
	x	Sicherheitsthermostat-Kontakt für das Gerät	16-V-Gleichstrom-Erkennung (Spannung wird durch Platine geliefert). Der spannungsfreie Kontakt sollte die minimale anwendbare Last von 15 V DC, 10 mA gewährleisten.
MMI	[13] `Feld-E/A` (`Sicherheitsthermostat`)		

6.4.13 Smart Grid

INFORMATION

Die Smart Grid-Photovoltaik-Impulsmesser-Funktionalität (S4S) ist in frühen Versionen des Raumbedienmoduls NICHT verfügbar.

Dieses Kapitel beschreibt verschiedene Arten, das Innengerät an ein Smart Grid anzuschließen:

Smart Grid-Kontakte: ▪ Im Falle von Smart Grid-Niederspannungskontakten. ▪ Im Falle von Smart Grid-Hochspannungskontakten. Hierfür ist die Installation von **2 Relais** des Smart Grid-Relaissatzes (EKRELSG) erforderlich.	Die 2 eingehenden Smart Grid-Kontakte können die folgenden Smart Grid-Modi aktivieren: **1** / **2** / **Betriebsart** 0 / 0 / `Freier Betrieb` 0 / 1 / `Zwangsabschaltung` 1 / 0 / `Empfehlung ein` 1 / 1 / `Erzwungen ein`
Smart Grid-Zähler: ▪ Im Falle von Smart Grid-Niederspannungszählern. ▪ Im Falle von Smart Grid-Hochspannungszählern. Dies erfordert die Installation von **1 Relais** aus dem Smart Grid-Relais-Kit (EKRELSG).	Wenn der Smart Grid-Zähler aktiv ist, dürfen die Wärmepumpe und die zusätzlichen elektrischen Wärmequellen betrieben werden, wenn der Grenzwert dies zulässt. **Hinweis:** ▪ Es ist möglich, dass in einigen Fällen dieser Grenzwert für die Wärmepumpe aus Gründen der Zuverlässigkeit ignoriert wird (z. B. bei der Inbetriebnahme und dem Abtauen der Wärmepumpe). ▪ Wenn die Reserveheizung aus Schutzgründen unterstützen muss, schaltet sich die Reserveheizung mit einer Leistung von mindestens 2 kW ein (um einen zuverlässigen Betrieb zu gewährleisten), selbst wenn die Leistungsgrenze überschritten würde.

Die entsprechenden Einstellungen im Falle von **Smart Grid-Kontakten** sind wie folgt:

- [13] `Feld-E/A`:
  - `HV/LV Smart Grid Kontakt 1`
  - `HV/LV Smart Grid Kontakt 2`
- [9.14] `Bedarfsreaktion`
- [9.14.1] `Betriebsart` (`Smart-Grid-fähige Kontakte`)

Die entsprechenden Einstellungen im Falle eines **Smart Grid-Zählers** sind wie folgt:

- [13] `Feld-E/A` (`Smart-Meter-Kontakt`)
- [9.14.1] `Betriebsart` (`Smart-Meter-Kontakt`)
- [9.14.7] `Smart-Meter-Beschränkung`

Anschlüsse im Falle von Smart Grid-Niederspannungskontakten

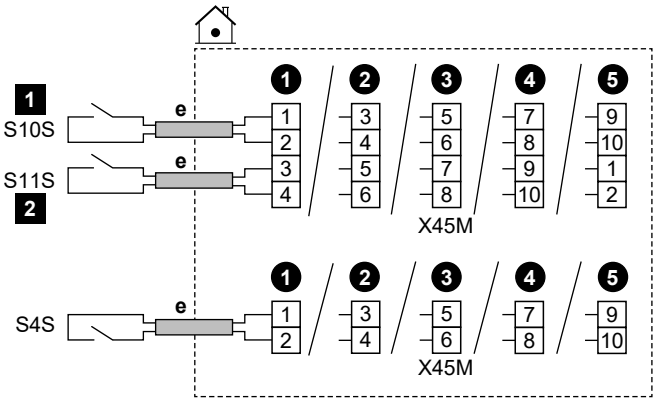

	e	▪ Folgen Sie dem Kabelweg ⓔ→ unter "6.4.1 Die elektrischen Leitungen an die Inneneinheiten anschließen" [▸ 14]. ▪ Kabel: 0,5 mm² ▪ Dies ist eine `Feld-E/A`-Eingangsverbindung. Siehe "6.3 `Feld-E/A`-Verbindungen" [▸ 11].
	S4S	Smart Grid-Photovoltaikleistung-Impulszähler
	S10S / 1	Smart Grid-Niederspannungskontakt 1
	S11S / 2	Smart Grid-Niederspannungskontakt 2

Anschlüsse im Falle von Smart Grid-Hochspannungskontakten

1 Installieren Sie 2 Relais aus dem Smart Grid-Relaissatz (EKRELSG) wie folgt:

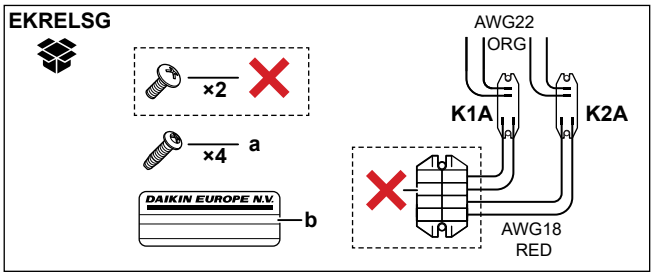

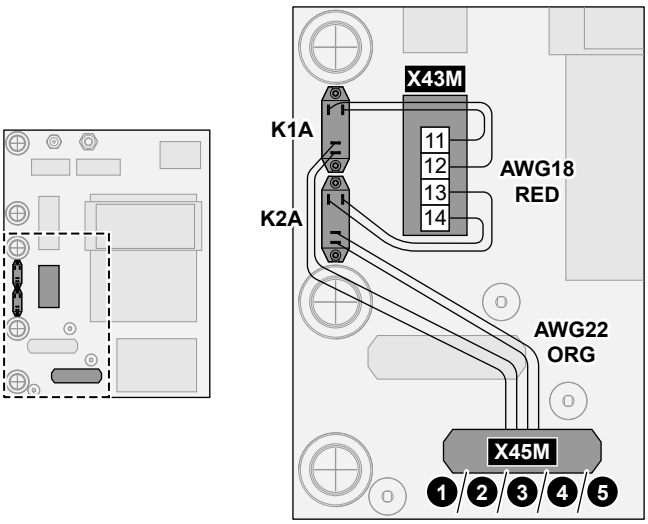

	a	Schrauben für K1A und K2A
	b	Aufkleber zum Anbringen an den Hochspannungskabeln
	AWG22 ORG	Drähte (AWG22, orange), die von den Kontaktseiten der Relais kommen; zum Anschluss an X45M
	AWG18 RED	Drähte (AWG18, rot), die von den Spulenseiten der Relais kommen; zum Anschluss an X42M
	K1A, K2A	Relais
	✕	NICHT erforderlich

2 Stellen Sie die Anschlüsse wie folgt her:

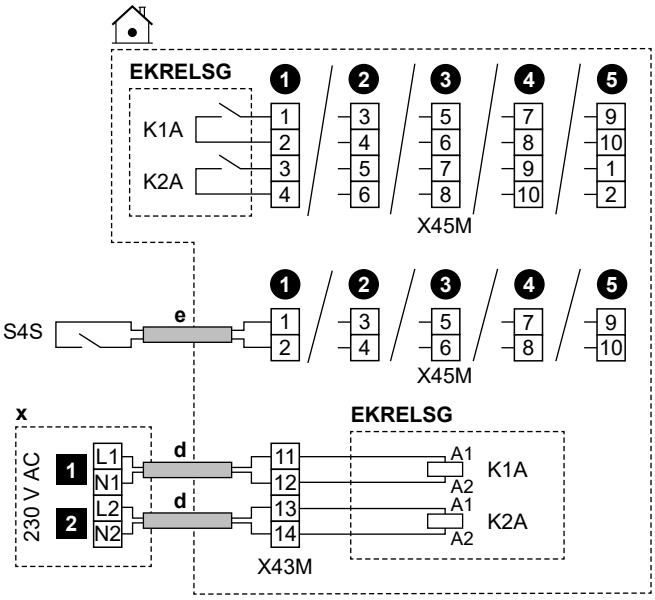

	d	▪ Folgen Sie dem Kabelweg ⓓ→ unter "6.4.1 Die elektrischen Leitungen an die Inneneinheiten anschließen" [▸ 14]. ▪ Drähte: 1 mm²
	e	▪ Folgen Sie dem Kabelweg ⓔ→ unter "6.4.1 Die elektrischen Leitungen an die Inneneinheiten anschließen" [▸ 14]. ▪ Kabel: 0,5 mm²
	x	Steuerungsgerät mit 230 V Wechselstrom
	EKRELSG	Smart Grid-Relais-Kit Dies ist eine `Feld-E/A`-Eingangsverbindung. Siehe "6.3 `Feld-E/A`-Verbindungen" [▸ 11].
	S4S	Smart Grid-Photovoltaikleistung-Impulszähler Dies ist eine `Feld-E/A`-Eingangsverbindung. Siehe "6.3 `Feld-E/A`-Verbindungen" [▸ 11].
	1	Smart Grid-Hochspannungskontakt 1
	2	Smart Grid-Hochspannungskontakt 2

Anschlüsse im Falle eines Smart Grid-Niederspannungszählers

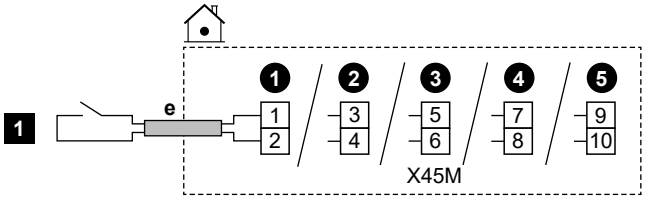

	e	▪ Folgen Sie dem Kabelweg ⓔ→ unter "6.4.1 Die elektrischen Leitungen an die Inneneinheiten anschließen" [▸ 14]. ▪ Kabel: 0,5 mm² ▪ Dies ist eine `Feld-E/A`-Eingangsverbindung. Siehe "6.3 `Feld-E/A`-Verbindungen" [▸ 11].
	1	Smart Grid-Niederspannungszähler

Anschlüsse im Falle eines Smart Grid-Hochspannungszählers

1 Installieren Sie 1 Relais (K1A) aus dem Smart Grid-Relaissatz (EKRELSG). (siehe oben: Anschlüsse im Fall von Smart Grid-Hochspannungskontakten)

2 Stellen Sie die Anschlüsse wie folgt her:

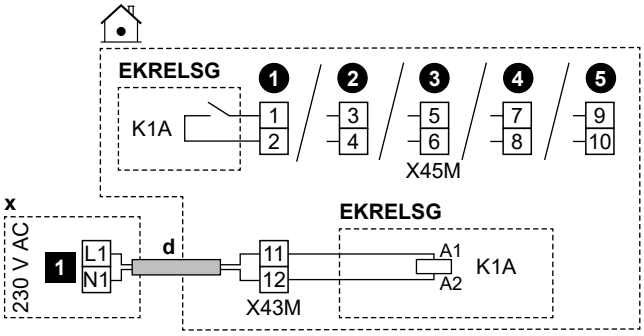

	d	▪ Folgen Sie dem Kabelweg ⓓ→ unter "6.4.1 Die elektrischen Leitungen an die Inneneinheiten anschließen" [▸ 14]. ▪ Drähte: 1 mm²
	x	Steuerungsgerät mit 230 V Wechselstrom
	EKRELSG	Smart Grid-Relais-Kit Dies ist eine `Feld-E/A`-Eingangsverbindung. Siehe "6.3 `Feld-E/A`-Verbindungen" [▸ 11].
	1	Smart Grid-Hochspannungszähler

6.4.14 So schließen Sie die WLAN-Karte an (als Zubehör geliefert)

MMI	[8.3] `Drahtlos-Gateway`

1 Setzen Sie die WLAN-Karte in den Kartensteckplatz am Raumbedienmodul des Innengeräts ein.

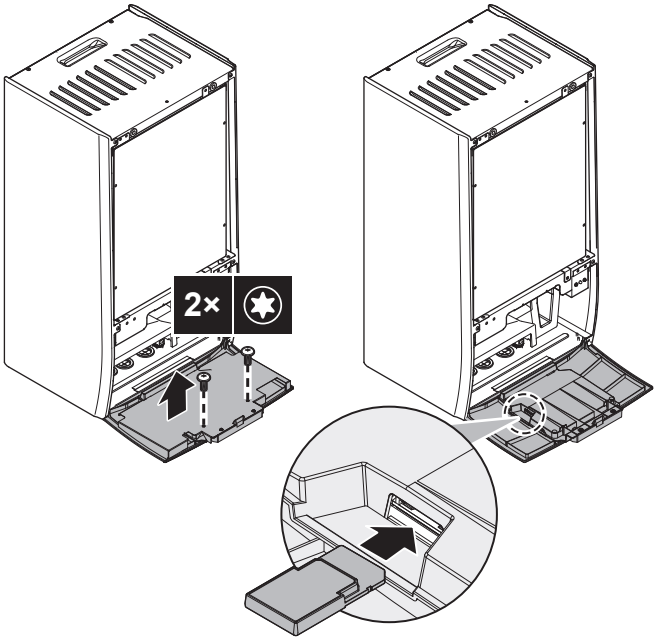

6.4.15 So schließen Sie das Ethernet (Modbus)-Kabel an

Verwenden Sie mindestens ein Ethernet-Kabel der Kategorie 6a mit den folgenden Eigenschaften:

- U/UTP (= unshielded)
- Stecker: RJ45-Stecker auf RJ45-Stecker

Hinweis:

- Es wird empfohlen, das Kabel mit einer (profilierten) Zugentlastung zu versehen, um Beschädigungen in engen Verlegungsräumen zu vermeiden.
- Maximale Kabellänge: 100 m.

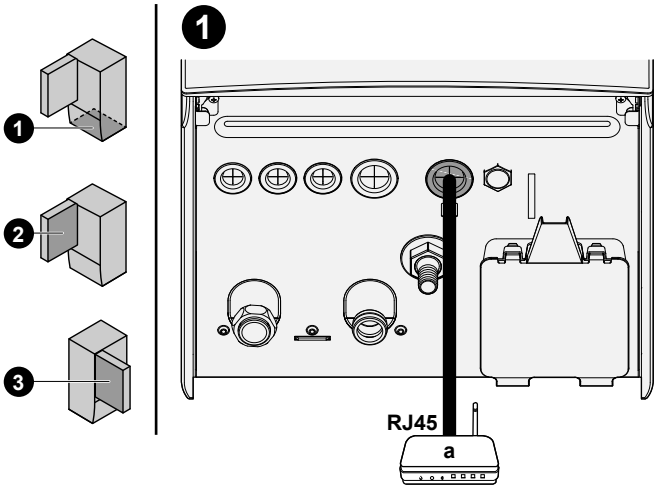

a Heim-Router

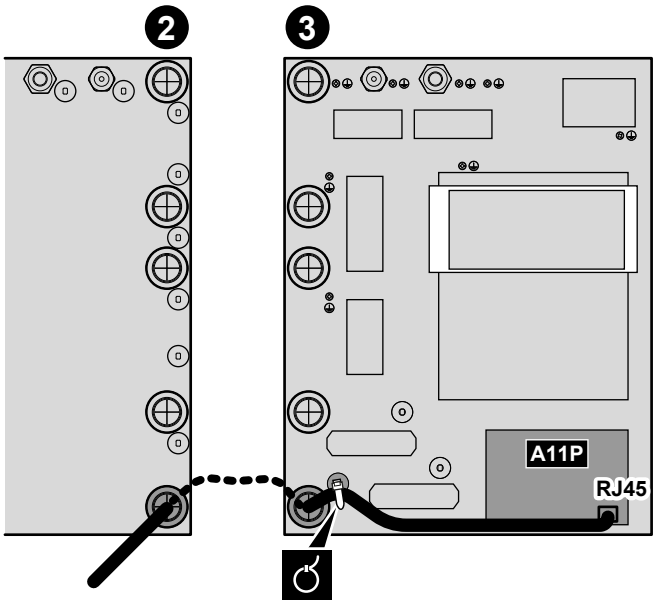

7 Konfiguration

In diesem Kapitel wird nur die grundlegende Konfiguration mit Hilfe des Konfigurationsassistenten erläutert. Ausführlichere Erklärungen sowie Hintergrundinformationen finden Sie im Konfiguration-Referenzhandbuch.

Benutzermodus und Monteurmodus

Auf dem Startbildschirm und gegebenenfalls auf den meisten anderen Bildschirmen können Sie zwischen dem Benutzermodus und dem Monteurmodus umschalten.

	Benutzermodus
	Monteurmodus. Pin-Code: 5678

Menüstruktur und Übersicht bauseitige Einstellungen

Es gibt zwei verschiedene Möglichkeiten, um auf die Monteureinstellungen zuzugreifen. Jedoch sind NICHT alle Einstellungen über beide Möglichkeiten verfügbar.

Über die Menüstruktur (mit Breadcrumbs):

1 Verwenden Sie auf dem Startbildschirm die Navigationstasten 〈 ⚲ ⌂ ○ ○ 〉.

2 Rufen Sie eines der Menüs auf:

[1] `Hauptzone`	[8] `Konnektivität`
[2] `Zusatzzone`	[9] `Energie`
[3] `Heizen/Kühlen`	[10] `Konfigurations-Assistent`
[4] `Brauchwasser`	[11] `Fehler`
[5] `Einstellungen`	[12] NICHT VERWENDET
[6] `Information`	[13] `Feld-E/A`
[7] `Wartungsmodus`	

Über die Übersicht der bauseitigen Einstellungen:

1 Navigieren Sie zu [5.7]: `Einstellungen` > `Übersicht der Einstellungen`.

2 Rufen Sie die gewünschte bauseitigen Einstellung auf. Die Codes für die bauseitigen Einstellungen werden gegebenenfalls im Referenzhandbuch für die Konfiguration beschrieben. **Beispiel:** Navigieren Sie für die Funktion zur Verhinderung des Einfrierens von Wasserleitungen zu **005**. Nicht zutreffende bauseitige Codes sind ausgegraut.

3 Wählen Sie den gewünschten Wert.

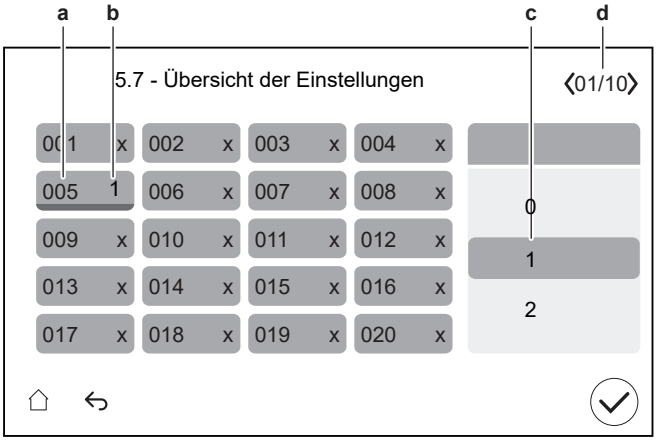

a Bauseitiger Einstellungscode
b Ausgewählter Wert
c So wählen Sie den gewünschten Wert aus
d So blättern Sie durch die verschiedenen Seiten

7.1 Konfigurations-Assistent

Nach dem ersten Einschalten des Systems wird auf dem Raumbedienmodul ein Konfigurationsassistent gestartet. Legen Sie über diesen Assistenten die wichtigsten Ausgangseinstellungen für den ordnungsgemäßen Betrieb des Geräts fest.

- Bei Bedarf können Sie den Konfigurationsassistenten über die Menüstruktur neu starten: [10] `Konfigurations-Assistent`.
- Bei Bedarf können Sie anschließend weitere Konfigurationen über die Menüstruktur vornehmen.

Konfigurationsassistent – Überblick

Abhängig von Ihrem Gerätetyp und den gewählten Einstellungen sind einige Schritte nicht sichtbar.

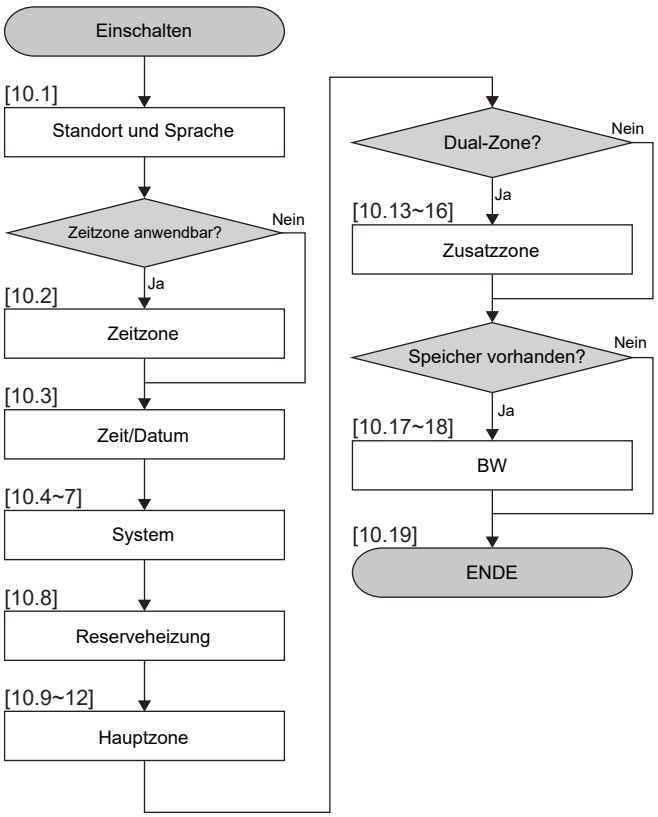

Nachdem Sie alle Schritte des Assistenten ausgeführt haben, zeigt das Raumbedienmodul eine Fehlermeldung an, in der Sie aufgefordert werden, Digital Key einzugeben (d. h. den Entsperrungsvorgang durchzuführen). Siehe "8.2.1 So entriegeln Sie das Außengerät (Verdichter)" [▸ 34].

[10.1] `Standort und Sprache`

Einstellen:

- `Land` (dies definiert auch die Zeitzone, wenn das ausgewählte Land nur eine Zeitzone hat)
- `Sprache`

[10.2] `Zeitzone`

Beschränkung: Dieser Bildschirm wird nur angezeigt, wenn es mehrere Zeitzonen innerhalb eines Landes gibt.

Legen Sie `Zeitzone` fest.

[10.3] `Zeit/Datum`

Einstellen:

- Datum
- Uhrzeitformat (24 Stunden oder AM/PM)

- Zeit
- `Sommerzeit` (EIN/AUS)

[10.4] System 1/4

Einstellen:

- `Anzahl der Zonen`
- `Bivalent`
- `BW-Speicher` (gilt nicht für Standgeräte)
- `BW-Speichertyp` (gilt nicht für Standgeräte)

Anzahl der Zonen

Das System kann Wasser in bis zu 2 Wassertemperaturzonen einspeisen. Während der Konfiguration muss die Anzahl der Wasserzonen eingestellt werden.

- `Eine Zone`

  Nur eine Vorlauftemperaturzone.

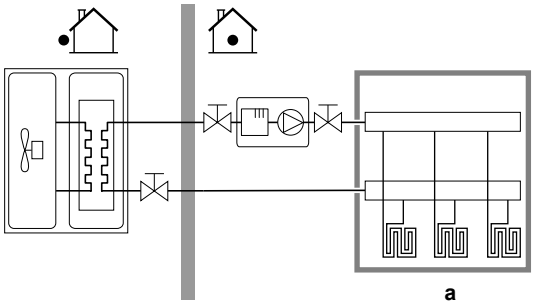

a VLT-Hauptzone

- `Zwei Zonen`

  Zwei Vorlauftemperaturzonen. Beim Heizen befinden sich in der Vorlauftemperatur-Hauptzone Heizverteilsysteme mit der niedrigsten Temperatur und eine Mischstation, um die Soll-Vorlauftemperatur zu erzielen.

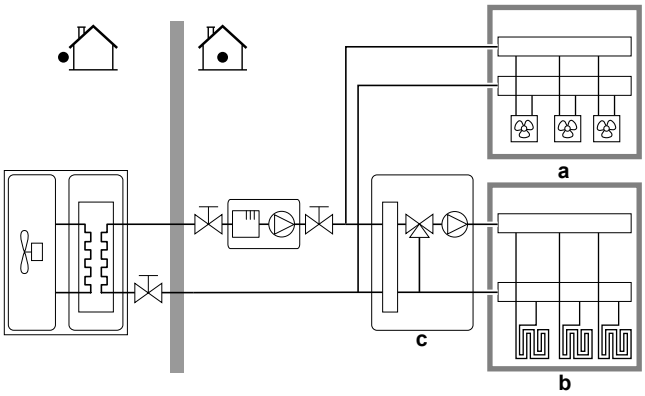

a VLT-Zusatzzone: Höchste Temperatur

b VLT-Hauptzone: Niedrigste Temperatur

c Mischstation

INFORMATION

Mischstation. Wenn Ihr Systemlayout 2 VLT-Zonen enthält, können Sie vor der VLT-Hauptzone eine Mischstation installieren. Es sind aber auch andere Dual-Zonen-Anwendungen mit Absperrventilen möglich. Weitere Informationen finden Sie in den Anwendungsrichtlinien im Referenzhandbuch für den Monteur.

HINWEIS

Wenn das System NICHT auf diese Art konfiguriert wird, könnte es zu Schäden am Heizverteilsystem kommen. Wenn es 2 Zonen gibt, muss beim Heizen auf folgende Punkte geachtet werden:

- Die Zone mit der niedrigsten Wassertemperatur ist als Hauptzone konfiguriert.
- Die Zone mit der höchsten Wassertemperatur ist als Zusatzzone konfiguriert.

HINWEIS

Wenn 2 Zonen vorliegen und die Verteilertypen falsch konfiguriert sind, kann Wasser mit hoher Temperatur an einen Verteiler mit niedriger Temperatur geleitet werden (Fußbodenheizung). Um das zu vermeiden:

- Installieren Sie ein Aquastat-/Thermostat-Ventil, um zu hohe Temperaturen an einen Verteiler mit niedriger Temperatur zu verhindern.
- Stellen Sie sicher, dass Sie die Emitter-Typen für die Hauptzone und für die Zusatzzone korrekt entsprechend dem verbundenen Emitter festlegen.

Bivalent

Dies muss dem Layout Ihres Systems entsprechen. Ist eine externe Wärmequelle (bivalent) installiert?

Weitere Informationen finden Sie in den Anwendungsrichtlinien im Referenzhandbuch für den Monteur und in den Einstellungen im Referenzhandbuch für die Konfiguration ([5.14] `Bivalent`).

EIN (installiert) / AUS (nicht installiert)

BW-Speicher[(a)]

Dies muss dem Layout Ihres Systems entsprechen. Brauchwasserspeicher installiert?

EIN (installiert) / AUS (nicht installiert)

[(a)] Nicht erforderlich bei Standgeräten oder ECH_2O-Geräten.

BW-Speichertyp

Dies muss dem Layout Ihres Systems entsprechen. Brauchwasserspeichertyp.

Mit der Einstellung [4.11] können Sie die Höchsttemperatur für den Speicher festlegen.

- `EKHWS/E 150l` (EKHWS/E 150 l)
  Speicher mit an der Seite des Speichers installierter Zusatzheizung mit einer Volumen von 150 l Maximale Temperatur 60°C.
- `EKHWS/E 180l` (EKHWS/E 180 l)
  Speicher mit an der Seite des Speichers installierter Zusatzheizung mit einer Volumen von 180 l Maximale Temperatur 60°C.
- `EKHWS/E 200l` (EKHWS/E 200 l)
  Speicher mit an der Seite des Speichers installierter Zusatzheizung mit einer Volumen von 200 l Maximale Temperatur 75°C.
- `EKHWS/E 250l` (EKHWS/E 250 l)
  Speicher mit an der Seite des Speichers installierter Zusatzheizung mit einer Volumen von 250 l Maximale Temperatur 75°C.
- `EKHWS/E 300l` (EKHWS/E 300 l)
  Speicher mit an der Seite des Speichers installierter Zusatzheizung mit einer Volumen von 300 l Maximale Temperatur 75°C.
- `EKHWP/HYC mit ZH` (EKHWP/HYC mit Zusatzheizung)
  Speicher mit an der Oberseite installierter optionaler Zusatzheizung Maximale Temperatur 80°C.
- `Drittanbieter, kleine Spule`
  Drittanbieter-Speicher mit einer Windungsgröße von mehr als 1,05 m² Maximale Temperatur 60°C.
- `Drittanbieter, große Spule`
  Drittanbieter-Speicher mit einer Windungsgröße von mehr als 1,80 m² Maximale Temperatur 75°C.

[10.5] System 2/4

Entfällt

[10.6] System 3/4

Entfällt

[10.7] System 4/4

Legen Sie `Notbetriebauswahl` fest.

Notbetriebauswahl

Bei einem Ausfall der Wärmepumpe legt diese Einstellung (identisch mit Einstellung [5.23]) fest, ob das elektrische Heizgerät (Reserveheizung / Zusatzheizung / ggf. Speicherkessel) den Raumheizungs- und Brauchwasserbetrieb übernehmen kann.

Wenn keine automatische Vollübernahme durch das elektrische Heizgerät erfolgt, erscheint ein Pop-up-Fenster (mit demselben Inhalt wie Einstellung [5.30]), in dem Sie manuell bestätigen können, dass das elektrische Heizgerät voll übernehmen kann (d. h. Raumheizung auf normalem Sollwert und Brauchwasserbetrieb = EIN).

Wenn das Haus für längere Zeit unbewohnt ist, empfehlen wir, `Auto-SH reduziert/Brauchwasser aus` zu verwenden, um den Energieverbrauch niedrig zu halten.

[5.23]	Wenn die Wärmepumpe ausfällt, reagiert das elektrische Heizgerät wie folgt	Vollständige Übernahme
`Manuell`	Keine Übernahme: ▪ Raumheizung = AUS ▪ Brauchwasserbetrieb = AUS	Nach manueller Quittierung
`Automatisch`	Vollständige Übernahme: ▪ Raumheizung auf normalem Sollwert ▪ Brauchwasserbetrieb = EIN	Automatisch
`Auto-SH reduziert/ Brauchwasser ein`	Teilübernahme: ▪ Raumheizung auf reduziertem Sollwert ▪ Brauchwasserbetrieb = EIN	Nach manueller Quittierung
`Auto-SH reduziert/ Brauchwasser aus`	Teilübernahme: ▪ Raumheizung auf reduziertem Sollwert ▪ Brauchwasserbetrieb = AUS	Nach manueller Quittierung
`Auto-SH normal/ Brauchwasser aus`	Teilübernahme: ▪ Raumheizung auf normalem Sollwert ▪ Brauchwasserbetrieb = AUS	Nach manueller Quittierung

INFORMATION

Wenn eine Wärmepumpe ausfällt und `Notbetriebauswahl` NICHT auf `Automatisch` eingestellt ist, bleiben die folgenden Funktionen auch dann aktiv, wenn der Benutzer den Notbetrieb NICHT bestätigt:

- Frostschutz Raum
- Estrich-Austrocknung mittels der Fußbodenheizung
- Wasserrohr-Frostschutz
- Desinfektion

[10.8] Reserveheizung

Einstellen:

- `Netzkonfiguration`:
  - `Einphasig`
  - `Dreiphasig, 3x400V+N`
  - `Dreiphasig,3x230V`
- `Maximale Leistung`:
  - Der Schieberegler ist abhängig von der Konfiguration des Netzes und der Sicherung eingeschränkt. **Hinweis:** Während des Abtaubetriebs kann die Reserveheizungsunterstützung bis zu der hier definierten Höchstleistung erfolgen. Falls erforderlich, können Sie diesen Wert begrenzen (jedoch nicht unter 2 kW, um einen zuverlässigen Betrieb zu gewährleisten).
- `Sicherung >10 A` (EIN/AUS)

Die vom Raumbedienmodul vorgeschlagene maximale Leistung basiert auf der gewählten Konfiguration des Netzes und ggf. der Größe der Sicherung. Ein Monteur kann jedoch die maximale Leistung der Reserveheizung über die Bildlaufliste herabsetzen. Die folgende Tabelle gibt einen Überblick über die dynamischen Maximalwerte der Bildlaufliste.

Netzkonfiguration	Sicherung >10 A	Maximale Leistung	
		4V-Modelle	9W-Modelle
`Einphasig`	(ausgegraut)	Begrenzt auf 4,5 kW[(a)]	Begrenzt auf 6 kW[(a)]
`Dreiphasig, 3x400V+N`	AUS		Begrenzt auf 4 kW[(a)]
	EIN		Begrenzt auf 9 kW[(a)]
`Dreiphasig,3x230V`	(ausgegraut)		Begrenzt auf 4 kW[(a)]

[(a)] Aber nicht weniger als 2 kW

[10.9] Hauptzone 1/4

Einstellen:

- `Heizungssystem`

- Steuerung

Heizungssystem

Dies muss dem Layout Ihres Systems entsprechen. Emitter-Typ der Hauptzone
▪ Fußbodenheizung ▪ Wärmepumpen-Konvektor ▪ Heizkörper

Die Einstellung Heizungssystem beeinflusst das Soll-Delta T beim Heizen wie folgt:

Heizungssystem Hauptzone	Ziel-Delta-T beim Heizen
Fußbodenheizung	3~10°C
Wärmepumpen-Konvektor	3~10°C
Heizkörper	10~20°C

Das Aufheizen oder Abkühlen der Hauptzone kann länger dauern. Das ist abhängig von:

- Der Wassermenge im System
- Dem Heizemittertyp der Hauptzone

HINWEIS

Durchschnittliche Emitter-Temperatur = Vorlauftemperatur – (Delta T)/2

Das bedeutet, dass beim gleichen Vorlauftemperatur-Sollwert die durchschnittliche Emitter-Temperatur des Heizkörpers niedriger als die der Fußbodenheizung ist, da Delta T größer ist.

Beispiel-Heizkörper: 40–10/2=**35°C**

Beispiel Fußbodenheizung: 40–5/2=**37,5°C**

Zum Ausgleich können Sie die gewünschten Temperaturen der witterungsgeführte Kurve erhöhen.

INFORMATION

Die maximale Vorlauftemperatur wird durch die Einstellung [3.12] Überhitzungs-Sollwert bestimmt. Dieser Grenzwert definiert den maximalen Wasseraustritt **im System**. Je nach Wert dieser Einstellung wird auch der maximale LWT-Sollwert um 5°C reduziert, um eine stabile Regelung in Richtung des Sollwerts zu ermöglichen.

Die maximale Vorlauftemperatur **in der Hauptzone** wird anhand der Einstellung [1.19] Überhitzung Wasserkreis bestimmt, nur wenn [3.13.5] Mischstation installiert aktiviert ist. Dieser Grenzwert definiert den maximalen Wasseraustritt **in der Hauptzone**. Je nach Wert dieser Einstellung wird auch der maximale LWT-Sollwert um 5°C reduziert, um eine stabile Regelung in Richtung des Sollwerts zu ermöglichen.

Steuerung

Legt die Methode der Gerätesteuerung für die Hauptzone fest.
▪ Vorlauf: Der Betrieb des Geräts wird abhängig von der Vorlauftemperatur und unabhängig von der tatsächlichen Raumtemperatur und/oder vom Heiz- oder Kühlbedarf im Raum geregelt. ▪ Externer Raumthermostat: Der Betrieb des Geräts wird vom externen Thermostat oder einer entsprechenden Vorrichtung (z. B. Wärmepumpen-Konvektor) geregelt. ▪ Raumthermostat: Der Gerätebetrieb wird basierend auf der von der speziellen Komfort-Benutzerschnittstelle (BRC1HHDA, verwendet als Raumthermostat) bestimmten Umgebungstemperatur bestimmt.

Im Falle der Steuerung eines externen Raumthermostats müssen Sie auch [1.13] Externer Raumthermostat (Eingangsquelle und Anschlusstyp) einstellen:

Eingangsquelle:

Dies muss dem Layout Ihres Systems entsprechen. Eingangsquelle des externen Raumthermostaten für die Hauptzone.
▪ Hardware ▪ Cloud ▪ Modbus

Anschlusstyp:

Beschränkung: Nur anwendbar, wenn [1.13] Eingangsquelle = Hardware. Dies muss dem Layout Ihres Systems entsprechen. Externer Raumthermostattyp für die Hauptzone
▪ Ein Kontakt: Der verwendete externe Raumthermostat kann nur eine Thermo-EIN/AUS-Bedingung senden. Es besteht keine Trennung zwischen Heiz- oder Kühlbedarf. Wählen Sie diesen Wert bei einer Verbindung mit einem Wärmepumpen-Konvektor (FWX*). ▪ Zwei Kontakte: Der verwendete externe Raumthermostat kann eine separate Heizen/Kühlen-Thermo-EIN/AUS-Bedingung senden. Wählen Sie diesen Wert bei einer Verbindung mit einer verkabelten Steuerung für mehrere Zonen, verkabelten Raumthermostaten (EKRTWA) oder Funk-Raumthermostaten (EKRTRB).

HINWEIS

Bei Einsatz eines externen Raumthermostats, steuert der externe Raumthermostat die Einstellung für "Frostschutz Raum".

[10.10] Hauptzone 2/4

Einstellen:

- Heizen-Sollwertmodus:
  - Konstant
  - Witterungsgeführt
- Kühlen-Sollwertmodus:
  - Konstant
  - Witterungsgeführt

[10.11] Hauptzone 3/4 (Witterungsgeführte Heizkurve)

Definiert die witterungsgeführte Kurve zur Bestimmung der Vorlauftemperatur der Hauptzone im Raumheizbetrieb.

Beschränkung: Die Kurve wird nur verwendet, wenn Heizen-Sollwertmodus (Hauptzone) = Witterungsgeführt.

Siehe "7.2 Witterungsgeführte Kurve" [▶ 30].

[10.12] Hauptzone 4/4 (Witterungsgeführte Kühlkurve)

Definiert die witterungsgeführte Kurve zur Bestimmung der Vorlauftemperatur der Hauptzone im Raumkühlbetrieb.

Beschränkung: Die Kurve wird nur verwendet, wenn Kühlen-Sollwertmodus (Hauptzone) = Witterungsgeführt.

Siehe "7.2 Witterungsgeführte Kurve" [▶ 30].

[10.13] Zusatzzone 1/4

Einstellen:

- Heizungssystem
- Steuerung

Heizungssystem

Dies muss dem Layout Ihres Systems entsprechen. Emitter-Typ der Zusatzzone. Weitere Informationen dazu finden Sie unter " [10.9] Hauptzone 1/4" [▶ 27].
▪ Fußbodenheizung ▪ Wärmepumpen-Konvektor ▪ Heizkörper

Steuerung

Zeigt (schreibgeschützt) die Art der Gerätesteuerung für die Zusatzzone an. Sie wird durch die Art der Steuerung der Hauptzone bestimmt (siehe " [10.9] Hauptzone 1/4" [▶ 27]).

▪ Vorlauf, wenn die Gerätesteuerung für die Hauptzone Vorlauf ist.
▪ Externer Raumthermostat, wenn die Gerätesteuerung für die Hauptzone wie folgt ist:
  ▪ Externer Raumthermostat oder
  ▪ Raumthermostat

Im Falle der Steuerung eines externen Raumthermostats müssen Sie auch [2.13] Externer Raumthermostat (Eingangsquelle und Anschlusstyp) einstellen:

Eingangsquelle:

Dies muss dem Layout Ihres Systems entsprechen. Eingangsquelle des externen Raumthermostaten für die Zusatzzone.
▪ Hardware ▪ Cloud ▪ Modbus

Anschlusstyp:

Beschränkung: Nur anwendbar, wenn [2.13] Eingangsquelle = Hardware. Dies muss dem Layout Ihres Systems entsprechen. Externer Raumthermostattyp für die Zusatzzone.

▪ Ein Kontakt: Der verwendete externe Raumthermostat kann nur eine Thermo-EIN/AUS-Bedingung senden. Es besteht keine Trennung zwischen Heiz- oder Kühlbedarf.
  Wählen Sie diesen Wert bei einer Verbindung mit einem Wärmepumpen-Konvektor (FWX*).
▪ Zwei Kontakte: Der verwendete externe Raumthermostat kann eine separate Heizen/Kühlen-Thermo-EIN/AUS-Bedingung senden.
  Wählen Sie diesen Wert bei einer Verbindung mit einer verkabelten Steuerung für mehrere Zonen, verkabelten Raumthermostaten (EKRTWA) oder Funk-Raumthermostaten (EKRTRB).

[10.14] Zusatzzone 2/4

Einstellen:

- Heizen-Sollwertmodus:
  - Konstant
  - Witterungsgeführt
- Kühlen-Sollwertmodus:
  - Konstant
  - Witterungsgeführt

[10.15] Zusatzzone 3/4 (Witterungsgeführte Heizkurve)

Definiert die witterungsgeführte Kurve zur Bestimmung der Vorlauftemperatur der Zusatzzone im Raumheizbetrieb.

Beschränkung: Die Kurve wird nur verwendet, wenn Heizen-Sollwertmodus (Zusatzzone) = Witterungsgeführt.

Siehe "7.2 Witterungsgeführte Kurve" [▶ 30].

[10.16] Zusatzzone 4/4 (Witterungsgeführte Kühlkurve)

Definiert die witterungsgeführte Kurve zur Bestimmung der Vorlauftemperatur der Zusatzzone im Raumkühlbetrieb.

Beschränkung: Die Kurve wird nur verwendet, wenn Kühlen-Sollwertmodus (Zusatzzone) = Witterungsgeführt.

Siehe "7.2 Witterungsgeführte Kurve" [▶ 30].

[10.17] Konfigurations-Assistent – BW 1/2

Einstellen:

- Betriebsart

Betriebsart

Legt fest, wie das Brauchwasser vorbereitet wird. Die drei Methoden unterscheiden sich in der Art, wie die Soll-Speichertemperatur eingestellt wird und wie das Gerät darauf reagiert. Weitere Informationen dazu finden Sie in der Betriebsanleitung.

▪ Warmhalten
  Der Speicher kann NUR im Warmhalten-Betrieb (fest oder planmäßig[(a)]) beheizt werden. Verwenden Sie die folgenden Einstellungen:
  ▪ [4.11] Betriebsbereich
  ▪ [4.24] Warmhalten-Zeitprogramm aktivieren[(a)]
  ▪ Im Fall des festen Betriebs: [4.5] Warmhalte-Sollwert
  ▪ Im Falle des geplanten Betriebs: [4.25] Warmhalten-Zeitprogramm[(a)]
  ▪ [4.12.1] Komfort-Hysterese
  ▪ [4.19] Warmhaltenauslöser-Schwellenwert

▪ Programm und Warmhalten   Der Speicher wird gemäß einem Programm und zwischen den programmierten Warmhaltezyklen geheizt, wenn Warmhalten aktiviert ist. Die Einstellungen sind die gleichen wie bei Warmhalten und bei Geplant.

▪ Geplant
  Der Speicher kann NUR über ein Programm geheizt werden. Verwenden Sie die folgenden Einstellungen:
  ▪ [4.11] Betriebsbereich
  ▪ [4.6] Einzelaufwärmen-Zeitprogramm

(a) Gilt nur für ECH_2O-Geräte.

Zugehörige Einstellungen:

Einstellung	Beschreibung
[4.11] Betriebsbereich	Hier können Sie die maximal zulässige Speichertemperatur einstellen. Dies ist die maximale Temperatur, die Benutzer für das Brauchwasser wählen können. Sie können diese Einstellung verwenden, um die Temperatur an den Warmwasserhähnen zu beschränken.
[4.24] Warmhalten-Zeitprogramm aktivieren[(a)] (im Falle von Warmhalten)	Der Warmhalten-Sollwert für kann sein: ▪ Festgelegt (Standard) ▪ Programm Sie können hier zwischen beiden wechseln: ▪ AUS = Fest. Sie können nun [4.5] einstellen. ▪ EIN = Geplant. Sie können nun [4.25] einstellen.

Einstellung	Beschreibung
[4.5] `Warmhalte-Sollwert` (bei festem Warmhalten-Sollwert)	Hier können Sie den festen Warmhalten-Sollwert einstellen. ▪ 20~[4.11]°C
[4.25] `Warmhalten-Zeitprogramm`[(a)] (bei geplantem Warmhalten-Sollwert)	Sie können das Warmhalten-Programm hier programmieren.
[4.12.1] `Komfort-Hysterese` (im Falle von `Warmhalten` oder `Programm und Warmhalten`)	Hier können Sie die Warmhaltehysterese einstellen. Wenn die Speichertemperatur unter die Warmhalten-Temperatur minus der Warmhalten-Hysteresetemperatur fällt, erwärmt sich der Speicher bis zur Warmhaltentemperatur. ▪ 1~40°C
[4.19] `Warmhaltenauslöser-Schwellenwert` (im Falle von `Warmhalten` oder `Programm und Warmhalten`)	Hier können Sie die Warmhalten-Auslösetemperatur des Brauchwasserspeichers einstellen, um sicherzustellen, dass genügend Energie im Speicher vorhanden ist. Diese Einstellung ist für ausreichenden Komfort optimiert. ▪ 10~85°C **Hinweis:** Achten Sie immer darauf, dass der Wert kleiner als [4.5] `Warmhalte-Sollwert` ist.
[4.6] `Einzelaufwärmen-Zeitprogramm` (im Falle von `Geplant` oder `Programm und Warmhalten`)	Hier können Sie einen Speicherplan programmieren und aktivieren.

[(a)] Gilt nur für ECH_2O-Geräte.

INFORMATION

Gefahr eines Raumheizung-Leistungsengpasses für den Brauchwasserspeicher ohne interne Zusatzheizung: Bei einem häufigen Brauchwasserbetrieb kommt es zu häufigen und langfristigen Raumheizung-/Kühlunterbrechungen, wenn Sie `Betriebsart` = `Warmhalten` auswählen (für den Speicher ist nur der Warmhalten-Betrieb zulässig).

[10.18] `Konfigurations-Assistent` – `BW` 2/2

Einstellen:

- `Speichertemperatur-Sollwert` (Wert auswählen)
- `Hysterese` (Wert auswählen)

[10.19] `Konfigurations-Assistent`

`Der Konfigurations-Assistent ist abgeschlossen!`

`Stellen Sie sicher, dass die Prüfliste für die Inbetriebnahme in e-Care ebenfalls abgeschlossen wurde.`

7.2 Witterungsgeführte Kurve

7.2.1 Was ist eine witterungsgeführte Kurve?

Witterungsgeführter Betrieb

Das Gerät läuft "witterungsgeführt", wenn die Soll-Vorlauftemperatur automatisch anhand der Außentemperatur bestimmt wird. Daher ist es mit einem Temperaturfühler an der Nordwand des Gebäudes verbunden. Wenn die Außentemperatur sinkt oder steigt, gleicht das Gerät dies unmittelbar aus. So muss das Gerät nicht auf die Rückmeldung vom Thermostat warten, um die Vorlaufwassertemperatur zu erhöhen oder zu senken. Da es schneller reagiert, werden ein starker Anstieg oder Abfall der Innentemperatur und der Wassertemperatur an den Entnahmestellen verhindert.

Vorteil

Der witterungsgeführte Betrieb reduziert den Energieverbrauch.

Witterungsgeführte Kurve

Um die Temperaturunterschiede kompensieren zu können, ist das Gerät auf die witterungsgeführte Kurve angewiesen. Diese Kurve definiert, wie hoch die Vorlaufwassertemperatur bei den verschiedenen Außentemperaturen sein muss. Da der Abfall der Kurve von den lokalen Umständen, wie Klima und Isolierung des Gebäudes, abhängt, kann die Kurve durch einen Monteur oder den Benutzer angepasst werden.

Art der witterungsgeführten Kurve

Der Typ der witterungsgeführten Kurve ist "2-Punkte-Kurve".

Verfügbarkeit

Die witterungsgeführte Kurve ist verfügbar für:

- Hauptzone – Heizung
- Hauptzone – Kühlen
- Zusatzzone – Heizung
- Zusatzzone – Kühlen

7.2.2 Verwenden der witterungsgeführten Kurven

Zugehörige Bildschirme

Die folgende Tabelle beschreibt:

- Wo Sie die verschiedenen witterungsgeführten Kurven definieren können
- Wann die Kurve verwendet wird (Einschränkung)

Um die Kurve zu definieren, gehen Sie zu…	Die Kurve wird verwendet, wenn…
[1.8] `Hauptzone` > `Witterungsgeführte Heizkurve`	[1.5] `Heizen-Sollwertmodus` = `Witterungsgeführt`
[1.9] `Hauptzone` > `Witterungsgeführte Kühlkurve`	[1.7] `Kühlen-Sollwertmodus` = `Witterungsgeführt`
[2.8] `Zusatzzone` > `Witterungsgeführte Heizkurve`	[2.5] `Heizen-Sollwertmodus` = `Witterungsgeführt`
[2.9] `Zusatzzone` > `Witterungsgeführte Kühlkurve`	[2.7] `Kühlen-Sollwertmodus` = `Witterungsgeführt`

INFORMATION

Maximale und minimale Sollwerte

Sie können die Kurve nicht mit Temperaturen konfigurieren, die über oder unter den festgelegten maximalen und minimalen Sollwerten für diese Zone liegen. Wenn der maximale oder minimale Sollwert erreicht ist, verflacht die Kurve.

So definieren Sie eine witterungsgeführte Kurve

Definieren Sie die witterungsgeführte Kurve mit zwei Sollwerten (**b**, **c**). **Beispiel:**

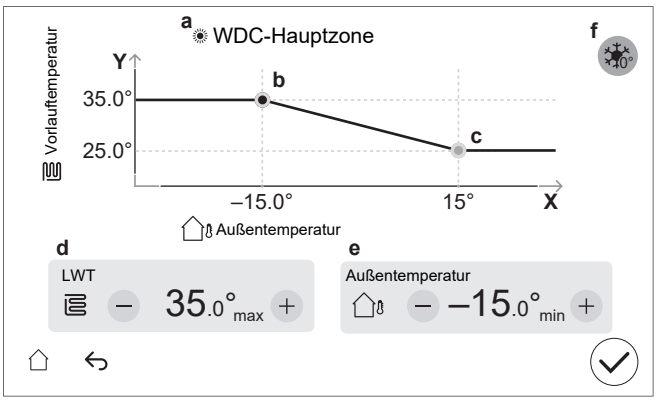

Posten	Beschreibung
a	Ausgewählte witterungsgeführte Kurve: ▪ [1.8] Hauptzone – Heizen ( ) ▪ [1.9] Hauptzone – Kühlen ( ) ▪ [2.8] Zusatzzone – Heizen ( ) ▪ [2.9] Zusatzzone – Kühlen ( )
b, c	Sollwert 1 und Sollwert 2. Sie können sie ändern: ▪ Durch Ziehen des Sollwerts. ▪ Durch Tippen auf den Sollwert und Verwenden der Tasten – / + in **d, e**.
d, e	Werte des ausgewählten Sollwerts. Sie können die Werte mit den Tasten – / + ändern.
f	**Beschränkung:** Wird nur angezeigt, wenn bereits eine Erhöhung über [1.26] für die Hauptzone oder [2.20] für die Zusatzzone ausgewählt wurde. `Erhöhung um etwa 0°C` (entspricht der Einstellung [1.26] für die Hauptzone und [2.20] für die Zusatzzone). Verwenden Sie diese Einstellung, um mögliche Wärmeverluste des Gebäudes aufgrund der Verdunstung von geschmolzenem Eis oder Schnee auszugleichen. (z. B. in Ländern in kälteren Regionen). Im Heizbetrieb wird die gewünschte Vorlauftemperatur lokal rund um eine Außentemperatur von 0°C erhöht. 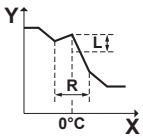 **L**: Anstieg; **R**: Spanne; **X**: Außentemperatur; **Y**: Vorlauftemperatur Mögliche Werte: ▪ `Nein` ▪ `Erhöhung 2°C, Spanne 4°C` ▪ `Erhöhung 2°C, Spanne 8°C` ▪ `Erhöhung 4°C, Spanne 4°C` ▪ `Erhöhung 4°C, Spanne 8°C`
X-Achse	Außentemperatur.
Y-Achse	Vorlauftemperatur für die gewählte Zone. Das Symbol entspricht dem Heizverteilsystem für diese Zone: ▪ : Fußbodenheizung ▪ : Wärmepumpen-Konvektor ▪ : Heizkörper

So führen Sie eine Feinabstimmung einer witterungsgeführten Kurve durch

Die folgende Tabelle beschreibt, wie Sie die witterungsgeführte Kurve einer Zone fein abstimmen:

Sie fühlen sich…		Feinabstimmung mit Sollwerten:			
Bei regulären Außentemperaturen …	Bei kalten Außentemperaturen …	Sollwert 1 (b)		Sollwert 2 (c)	
		X	Y	X	Y
OK	Kalt	↑	↑	—	—
OK	Warm	↓	↓	—	—
Kalt	OK	—	—	↑	↑
Kalt	Kalt	↑	↑	↑	↑
Kalt	Warm	↓	↓	↑	↑
Warm	OK	—	—	↓	↓
Warm	Kalt	↑	↑	↓	↓
Warm	Warm	↓	↓	↓	↓

7.3 Menüstruktur: Übersicht über die Monteureinstellungen

HINWEIS

Wenn Sie eine Einstellung ändern, wird der Betrieb vorübergehend angehalten. Der Betrieb wird wieder aufgenommen, wenn Sie zum Startbildschirm zurückkehren.

Abhängig von Ihrem Gerätetyp und den gewählten Einstellungen sind einige Einstellungen nicht sichtbar.

[1] Hauptzone

- [1.6] `Sollwertbereich`
- [1.12] `Steuerung`
- [1.13] `Externer Raumthermostat`
- [1.14] `Delta-T Heizen`
- [1.16] `Kühlerlaubnis`
- [1.18] `Delta-T Kühlen`
- [1.19] `Überhitzung Wasserkreis`
- [1.20] `Unterkühlung Wasserkreislauf`
- [1.26] `Erhöhung um etwa 0°C`
- [1.31] `Daikin-Raumthermostat`

[2] Zusatzzone

- [2.6] `Sollwertbereich`
- [2.12] `Steuerung`
- [2.13] `Externer Raumthermostat`
- [2.14] `Delta-T Heizen`
- [2.17] `Delta-T Kühlen`
- [2.20] `Erhöhung um etwa 0°C`
- [2.33] `Kühlerlaubnis`

[3] Heizen/Kühlen

- [3.6] `Zusatzzone`
- [3.7] `Max. Heizen-Überschwingung Vorlauftemperatur`
- [3.8] `Zeitspanne für Mittelwertbildung`
- [3.9] `Max. Kühlen-Unterschwingung Vorlauftemperatur`
- [3.11] `Unterkühlung-Sollwert`
- [3.12] `Überhitzungs-Sollwert`
- [3.13] `Mischstation`
- [3.14] `Raumthermostat vorhanden`
- [3.15] `Wärmepumpe minimale Einschaltzeit`

[4] Brauchwasser

- [4.9] `Desinfektionsfehler löschen`
- [4.10] `Desinfektion`
- [4.11] `Betriebsbereich`
- [4.13] `BW-Pumpe`
- [4.14] `Zusatzheizung`
- [4.18] `Desinfektion aktivieren`
- [4.23] `Korrekturwert Zusatzheizung`

[5] Einstellungen

- [5.1] `Zwangsabtauung`
- [5.2] `Geräuscharmer Betrieb`

- [5.5] Reserveheizung
- [5.7] Übersicht der Einstellungen
- [5.11] Lüfter-Betriebsstunden zurücksetzen
- [5.14] Bivalent-Einstellungen
- [5.18] Systemneustart
- [5.22] Versatz externer Umgebungssensor
- [5.28] Ausgleichen
- [5.29] Kältemittel-Rückgewinnungsmodus
- [5.36] Wasserrohr-Frostschutz
- [5.37] Bivalent-Voreinstellung

[7] Wartungsmodus

- [7.1] Aktuator (Stellantrieb) Testlauf
- [7.2] Entlüftung
- [7.3] Testlauf Heizbetrieb
- [7.4] Estrich-Trocknung
- [7.7] Einstellungen Testlauf Heizbetrieb
- [7.8] Fehler

[9] Energie

- [9.11] Kesselwirkungsgrad
- [9.12] PE-Faktor
- [9.14] Bedarfsreaktion

[10] Konfigurations-Assistent

Siehe "7.1 Konfigurations-Assistent" [▶ 25].

[11] Fehler

[13] Feld-E/A

8 Inbetriebnahme

HINWEIS

Checklisten für die Inbetriebnahme Achten Sie darauf, die verschiedenen Checklisten für die Inbetriebnahme auszufüllen:

- In den Installationshandbüchern (Außengerät und Innengerät) oder im Referenzhandbuch für den Monteur
- In der App Daikin e-Care

HINWEIS

Erste Inbetriebnahme Wenn das Gerät zum ersten Mal im Heizbetrieb oder im Brauchwasserbetrieb gestartet wird, wird es kurz darauf in den Kühlbetrieb wechseln, um die Zuverlässigkeit der Wärmepumpe zu gewährleisten:

- Aus diesem Grund wird die Reserveheizung die Wassertemperatur erhöhen, damit das Gerät nicht einfriert. Je nach Wasservolumen des Systems kann dies bis zu einigen Stunden dauern. Es ist erforderlich, das erste Mal im Heiz- oder Kühlbetrieb (nicht im Brauchwasserbetrieb) zu starten, um den Verbrauch der Reserveheizung zu begrenzen. Wenn Sie beim Erstbetrieb den Brauchwasserbetrieb nutzen würden, wäre der Verbrauch der Reserveheizung voraussichtlich höher.
- Der Fehler 89-10 kann auftreten, wenn das Gerät an Tagen mit großen Temperaturschwankungen installiert wird. Um das Risiko des Auftretens des Fehlers 89-10 zu verringern, ist es vorteilhaft, nach dem Entriegeln des Geräts und dem Öffnen des Absperrventils des Außengerät-Kältemittelbehälters und vor der ersten Inbetriebnahme des Geräts ein paar Stunden zu warten. Wenn der Fehler 89-10 immer noch auftritt, wird das Gerät den Betrieb kurz unterbrechen und dann wieder aufnehmen. Das Gerät setzt den Betrieb fort, aber es dauert länger, bis das Gerät vom Kühl- zum Heizbetrieb umschaltet.

HINWEIS

Wenn die Außentemperatur unter 18°C liegt, kann beim Start im Kühlbetrieb der Fehler 89-10 auftreten. Ändern Sie die Betriebsart zu Heizen und wiederholen Sie den Vorgang

HINWEIS

Betreiben Sie das Gerät IMMER mit Thermistoren und/oder Drucksensoren/-schaltern. Die Missachtung dieses Hinweises kann zu einem Brand des Verdichters führen.

WARNUNG

Schalten Sie nach der Inbetriebnahme die Schutzschalter (**c**) an den Geräten NICHT aus, damit der Schutz aktiviert bleibt. Bei Normaltarif-Netzanschluss (**a**) gibt es einen Schutzschalter. Bei einem Wärmepumpentarif-Netzanschluss (**b**) gibt es zwei.

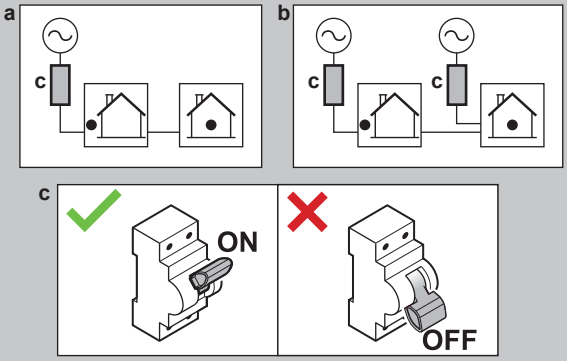

HINWEIS

Die Pumpe ist mit einer Anti-Blockade-Sicherheitsroutine ausgestattet. Das bedeutet, dass die Pumpe bei längerer Inaktivität alle 24 Stunden für kurze Zeit läuft, um zu verhindern, dass sie sich festsetzt. Um diese Funktion zu aktivieren, muss das Gerät das ganze Jahr über an die Stromversorgung angeschlossen sein.

HINWEIS

Wenn automatische Entlüftungsventile in den bauseitigen Leitungen installiert sind:

- Zwischen dem Außengerät und dem Innengerät (an der Eintrittswasserleitung des Innengeräts) müssen sie nach der Inbetriebnahme verschlossen werden.
- Hinter dem Innengerät (auf der Seite des Emitters) können sie nach der Inbetriebnahme offen bleiben.

HINWEIS

Bei Häusern mit einer ähnlichen Heizlast wie der auf dem Energielabel angegebenen Heizleistung wird empfohlen, [5.6.2] Kapazitätsmangel-Einstellung auf 2 (Unter der Freigabe) einzustellen und den Freigabe-Sollwert [5.6.2] Freigabe-Sollwert auf die angegebene Bivalent-Temperatur von -10°C abzusenken (beachten Sie das Produktdatenblatt in der Zubehörtasche oder die Online-Datenbank des Energielabels (siehe https://daikintechnicaldatahub.eu/)).

HINWEIS

Um ein EIN/AUS-Verhalten des Geräts zu vermeiden, wird empfohlen, das Gerät nicht zu überdimensionieren. Die angegebene Heizleistung finden Sie auf dem Energielabel oder in der Online-Datenbank für Energielabel: https://daikintechnicaldatahub.eu/.

INFORMATION

Wenn das Gerät eingeschaltet wird, dauert es 5 Minuten, bis das Gerät initialisiert ist. Während dieser Zeit bleibt das Absperrventil (Schutz vor Undichtigkeit am Einlass) geschlossen, sodass der Brauchwasserbetrieb nicht aufgenommen werden kann.

INFORMATION

Schutzfunktionen – "Wartungsmodus". Die Software ist mit Schutzfunktionen ausgestattet. Das Gerät führt diese Funktionen immer bei Bedarf automatisch aus.

Schutzfunktionen: [3.4] `Frostschutz`, [5.36] `Wasserrohr-Frostschutz` und [4.18] `Desinfektion aktivieren`.

Während der Installation oder der Wartung ist dieses Verhalten aber nicht erwünscht. Deshalb:

- **Beim ersten Einschalten:** Der Wartungsmodus ist aktiv und die Schutzfunktionen sind standardmäßig deaktiviert. Nach 12 Stunden wird der Wartungsmodus deaktiviert und die Schutzfunktionen werden automatisch aktiviert.
- **Danach:** Wenn Sie [7] `Wartungsmodus` aufrufen, werden die Schutzfunktionen für 12 Stunden oder bis Sie `Wartungsmodus` verlassen, deaktiviert.

8.1 Checkliste vor Inbetriebnahme

1 Überprüfen Sie die folgenden Punkte, nachdem die Einheit installiert worden ist. Überprüfen Sie für das Außengerät auch die Punkte zur Inbetriebnahme in der Installationsanleitung des Außengeräts.

2 Schließen Sie das Gerät.

3 Schalten Sie das Gerät ein.

HINWEIS

Um zu verhindern, dass die Pumpe trocken läuft, schalten Sie das Gerät nur ein, wenn sich Wasser im Gerät befindet.

☐	Sie haben die vollständigen Installationsanweisungen wie im **Monteur-Referenzhandbuch** aufgeführt, gelesen.
☐	Das **Innengerät** ist ordnungsgemäß montiert.
☐	Die folgende **bauseitige Verkabelung** wurde gemäß diesem Dokument und der gültigen Gesetzgebung ausgeführt: ▪ Zwischen lokaler Verteilertafel und Außengerät ▪ Zwischen Innen- und Außengerät ▪ Zwischen lokaler Verteilertafel und Innengerät ▪ Zwischen Innengerät und den Ventilen (sofern vorhanden) ▪ Zwischen Innengerät und Raumthermostat (sofern vorhanden) ▪ Zwischen Innengerät und Brauchwasserspeicher (sofern vorhanden)
☐	Das **Öffner-Absperrventil** (Schutz vor Undichtigkeit am Einlass) ist ordnungsgemäß installiert.
☐	Vergewissern Sie sich, dass das System ordnungsgemäß **geerdet** ist und die Erdungsanschlüsse festgezogen sind.
☐	Größe und Ausführung der **Sicherungen** oder der vor Ort installierten Schutzvorrichtungen entsprechen den Angaben in diesem Dokument und sind bei der Prüfung NICHT ausgelassen worden.
☐	Die **Spannung der Stromversorgung** muss mit der auf dem Typenschild der Einheit angegebenen Spannung übereinstimmen.
☐	Es gibt KEINE **losen Anschlüsse** oder beschädigte elektrische Komponenten im Schaltkasten.
☐	Es gibt KEINE **beschädigten Komponenten** oder **zusammengedrückte Rohrleitungen** in den Innen- und Außengeräten.
☐	Der **Trennschalter der Reserveheizung** F1B (bauseitig zu liefern) ist eingeschaltet.
☐	Nur für Speicher mit integrierter Zusatzheizung: Der **Trennschalter der Zusatzheizung** F2B (bauseitig zu liefern) ist eingeschaltet.
☐	Es ist die richtige Rohrgröße installiert und die **Rohre** sind ordnungsgemäß isoliert.
☐	Es gibt KEINE **Wasser-Leckagen** im Innern des Innengeräts.
☐	Die **Absperrventile** sind ordnungsgemäß installiert und vollständig geöffnet.
☐	Wenn **automatische Entlüftungsventile** in den bauseitigen Leitungen installiert sind: ▪ Zwischen dem Außengerät und dem Innengerät (an der Eintrittswasserleitung des Innengeräts) müssen sie nach der Inbetriebnahme verschlossen werden. ▪ Hinter dem Innengerät (auf der Seite des Emitters) können sie nach der Inbetriebnahme offen bleiben.
☐	Aus dem **Druckentlastungsventil** (Raumheizungskreislauf) entweicht im geöffneten Zustand Wasser. Es MUSS sauberes Wasser herauskommen.
☐	Die **minimale Wassermenge** ist unter allen Bedingungen gewährleistet. Siehe "Prüfen der Wassermenge und der Durchflussmenge" unter "5.1 Vorbereiten der Wasserleitungen" [▶ 7].
☐	(wenn zutreffend) Der **Brauchwasserspeicher** ist vollständig aufgefüllt.
☐	Die **Wasserqualität** entspricht der EU-Richtlinie 2020/2184.
☐	Dem Wasser wird **kein Frostschutzmittel** (z. B. Glykol) zugesetzt.
☐	Das als Zubehör gelieferte **Schild "Kein Glykol"** ist an den bauseitigen Rohrleitungen in der Nähe der Einfüllstelle angebracht.
☐	Erklären Sie dem Benutzer, wie er die R290-Wärmepumpe sicher verwendet. Weitere Informationen hierzu finden Sie im speziellen Servicehandbuch ESIE22-02 "Systeme mit Kältemittel R290" (verfügbar unter https://my.daikin.eu).

8.2 Checkliste während der Inbetriebnahme

☐	Entsperren Sie das **Außengerät** (Verdichter).
☐	Öffnen Sie das **Absperrventil des Kältemittelbehälters des Außengeräts**.
☐	Aktualisieren Sie die **Software des Raumbedienmoduls** auf die neueste Version.
☐	Um zu überprüfen, ob die **minimale Durchflussmenge** bei Kühlen-/Heizen-Inbetriebnahme/Abtauen/Reserveheizungsbetrieb unter allen Bedingungen gewährleistet ist. Siehe "Prüfen der Wassermenge und der Durchflussmenge" unter "5.1 Vorbereiten der Wasserleitungen" [▶ 7].
☐	So führen Sie eine **Entlüftung** durch
☐	So führen Sie einen **Aktor-Testlauf** durch

☐	So führen Sie einen **Testlauf** durch
☐	Führen Sie eine **Estrich-Austrocknung mittels der Unterbodenheizung** aus (starten Sie sie) (bei Bedarf).

8.2.1 So entriegeln Sie das Außengerät (Verdichter)

HINWEIS

Während des gesperrten Zustands darf die Wärmepumpe NICHT betrieben werden.

Eine eingeschränkte Bedienung/Inbetriebnahme ist über die mit [5.23] `Notbetriebauswahl` verbundenen elektrischen Heizungen möglich (siehe " [10.7] `System 4/4`" [▶ 27]).

Wer	Nur geschulte Monteure mit dem erforderlichen Kompetenzniveau sind befugt, den Entsperrungsvorgang durchzuführen (d. h. den Digital Key zu generieren).
Was	Der Verdichter von Daikin Altherma 4-Wärmepumpen wird im gesperrten Zustand ausgeliefert. Bei der Inbetriebnahme muss er über die Funktion Digital Key in der App Daikin e-Care und über das Raumbedienmodul des Innengeräts entsperrt werden. Daikin Altherma 4 + Daikin e-Care MMI + DAIKIN Digital Key **Hinweis:** Zum Löschen bestimmter R290-bezogener Fehler (z. B. R290-Kältemittelleck, Gasfühlerfehler) müssen Sie auch die Funktion Digital Key verwenden.
Wenn	**Option 1 (Konfigurationsassistent):** Beim ersten Einschalten des Geräts startet der Konfigurationsassistent automatisch. Nachdem Sie alle Schritte des Assistenten ausgeführt haben (siehe "7.1 `Konfigurations-Assistent`" [▶ 25]), zeigt das Raumbedienmodul eine Fehlermeldung an, in der Sie aufgefordert werden, die Digital Key-Funktion zu starten (d. h. den Entsperrungsvorgang durchzuführen). **Option 2 (Fehler):** Wenn Fehler auftreten, die den Digital Key zur Löschung benötigen, können Sie die Funktion Digital Key über die entsprechenden Fehlermeldungen aufrufen.

Erforderlich	▪ Smartphone (iOS/Android unterstützt) mit installierter App Daikin e-Care.
	  ▪ Um die App herunterzuladen, beachten Sie "1 Informationen zu diesem Dokument" [▶ 2].
	  ▪ Offline-Funktionalität zur Generierung des Digital Key wird unterstützt (wenn der Benutzer bereits angemeldet war).
	▪ Professionelles Stand By Me-Konto (zur Anmeldung in der App) mit dem erforderlichen Kenntnisniveau für die Handhabung von R290-Einheiten.

Punkte zur Beachtung	▪ Es sind maximal 5 Entsperrversuche pro 15 Minuten erlaubt. Wird dieser Wert überschritten, lässt das Gerät 1 Stunde lang KEINE weiteren Versuche zu. ▪ Nach Eingabe des Digital Key werden die Berechtigungen für das Gerät für 6 Stunden erhöht. Es wird empfohlen, dass der Monteur beim Verlassen des Standorts wieder den Benutzermodus aktiviert.

Entriegelungsvorgang (Flussdiagramm)

1. e-Care App > Startseite
   Digital Key
2. Generierung des digitalen Schlüssels (3-schrittiger Prozess):
   1. Identifizierung des Geräts
   2. Fragebogen zur Sicherheit
   3. Generierung des digitalen Schlüssels

   Ergebnis: Wenn OK, dann ist der Verdichter entsperrt und das Gerät ist voll funktionsfähig.
3. Öffnen des Absperrventils des Kältemittelbehälters des Außengerätes
4. Bestätigung des Abschlusses des Entsperrungsvorgangs
5. Checkliste für die Inbetriebnahme

Entriegelungsvorgang (detaillierte Schritte)

1	DAIKIN	Navigieren Sie auf der Startseite der App Daikin e-Care zu: 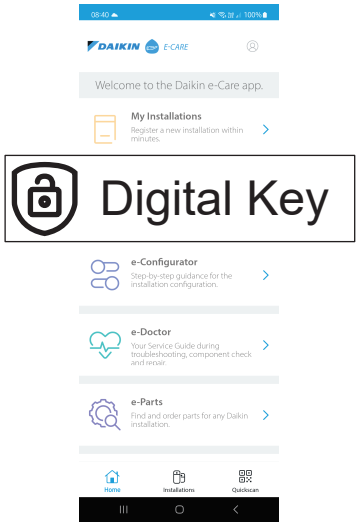 **Ergebnis:** Die App prüft, ob der Monteur über die erforderlichen Kompetenzen verfügt, um die Freischaltung vorzunehmen. Ist dies nicht der Fall, wird ein Fehler angezeigt und die Aktionen sind eingeschränkt.

❷		Der 3-stufige Prozess zur Erstellung des Digital Key beginnt: ▪ 2.1 Identifizierung der Einheit ▪ 2.2 Fragebogen zur Sicherheit ▪ 2.3 Erzeugung des Digital Key
2.1		**Identifizierung des Geräts** Scannen Sie den QR-Code auf dem Typenschild des Innengeräts. Die App prüft, ob dieses Gerät bereits unter Stand By Me registriert und gefunden wurde. Bei Neuinstallationen müssen Sie das Gerät registrieren, bevor Sie mit dem nächsten Schritt fortfahren können.
2.2		**Fragebogen zur Sicherheit** Beantworten Sie Sicherheitsfragen. Diese kurze Liste von Fragen hilft dem Monteur zu überprüfen, ob die Mindestsicherheitsanforderungen für die Inbetriebnahme des Verdichters erfüllt sind. Wenn die Checkliste ausgefüllt ist, überprüft die App die Antworten und erstellt einen Bericht. Nur wenn alle Sicherheitsanforderungen erfüllt sind, können Sie zum nächsten Schritt wechseln.
2.3		**Erzeugung des Digital Key**
	2.3.1 MMI	Die App zeigt einen ersten Code an. Geben Sie diesen Code in das Raumbedienmodul ein. Zum Beispiel: 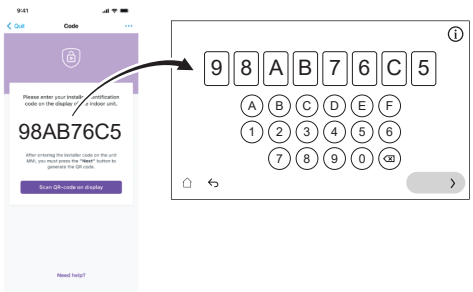
	2.3.2 MMI	Das Raumbedienmodul generiert einen QR-Code. Scannen Sie diesen Code mit der App. Zum Beispiel:
	2.3.3 MMI	Die App zeigt einen zweiten Code an (= Digital Key; einmaliger Code). Geben Sie diesen Code in das Raumbedienmodul ein. Zum Beispiel: 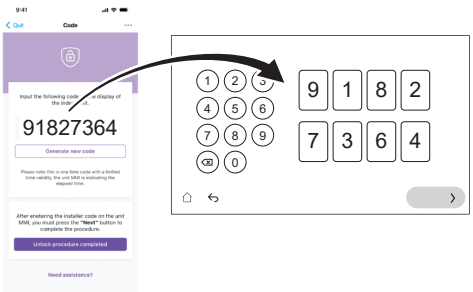

	Ergebnis:	Wenn alles in Ordnung ist, dann: ▪ Auf dem Raumbedienmodul wird eine Bestätigung angezeigt. ▪ Der Verdichter ist entsperrt und das Gerät ist voll funktionsfähig.
❸		Öffnen Sie auf Anweisung des Raumbedienmoduls das Absperrventil des Kältemittelbehälters des Außengeräts. Siehe "8.2.2 So öffnen Sie das Absperrventil des Kältemittelbehälters des Außengeräts" [▶ 35].
❹		Bestätigen Sie in der App den Abschluss des Entsperrvorgangs.
❺		In der App werden Sie zum Inbetriebnahme-Tool weitergeleitet, wo Sie die Inbetriebnahme-Checkliste ausfüllen können, um die detaillierte Überprüfung der Installation abzuschließen. Wenn die Inbetriebnahme abgeschlossen ist, ist das Gerät betriebsbereit.

8.2.2 So öffnen Sie das Absperrventil des Kältemittelbehälters des Außengeräts

HINWEIS

Nach dem Einbau muss das Absperrventil vollständig geöffnet bleiben, damit die Dichtung nicht beschädigt wird.

HINWEIS

Verwenden Sie beim Öffnen des Absperrventils des Kältemittelbehälters des Außengeräts geeignetes Werkzeug, um eine Beschädigung des Absperrventils zu vermeiden.

Für einen sicheren Transport wird fast das gesamte Kältemittel im Kältemittelbehälter des Außengeräts aufbewahrt. Während der Inbetriebnahme, wenn das Außengerät entsperrt wird (siehe "8.2.1 So entriegeln Sie das Außengerät (Verdichter)" [▶ 34]), muss das Absperrventil des Kältemittels vollständig geöffnet werden (wenn das Raumbedienmodul dies anweist) und vollständig geöffnet bleiben.

1. Vergewissern Sie sich mit einem Gaslecksuchgerät, dass im Kreislauf zwischen dem Innengerät und dem Außengerät keine Gaslecks vorhanden sind.
2. Entfernen Sie die Kappe.
3. Drehen Sie das Absperrventil ganz auf (wie gezeigt, bis es sich nicht mehr weiter drehen lässt) und lassen Sie es ganz offen.
4. Bringen Sie die Kappe wieder an, um ein Auslaufen zu verhindern.
5. Prüfen Sie erneut, dass kein Gasleck vorliegt.

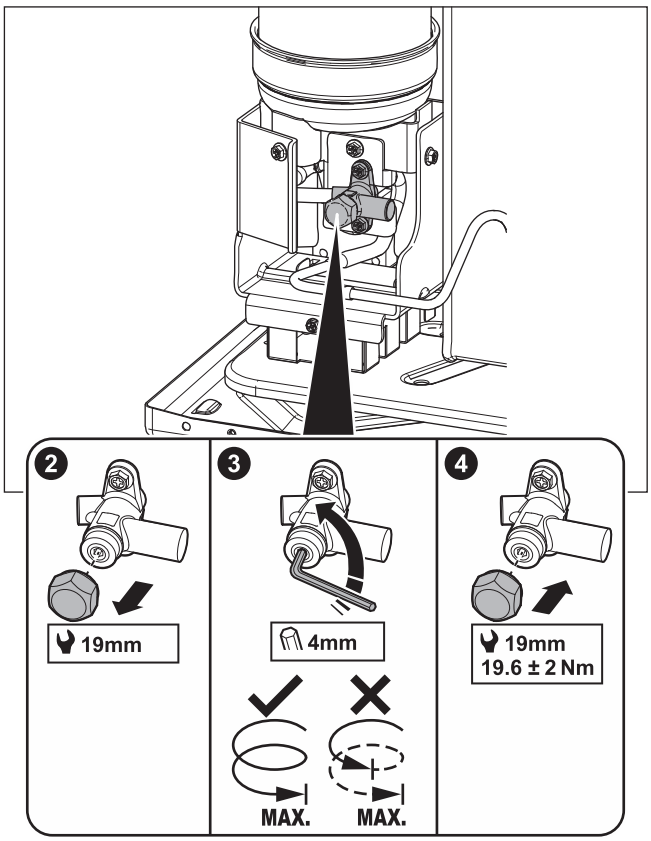

Aufkleber

Der Aufkleber auf der Wartungsabdeckung des Außengeräts enthält Informationen zum Öffnen des Absperrventils des Kältemittelbehälters des Außengeräts. Einige Texte sind auf Englisch. Dies ist die Übersetzung:

#	Englisch	Übersetzung
8	Unlock the unit before opening the valve.	Entsperren Sie das Gerät, bevor Sie das Ventil öffnen.
8a	Unlock via the MMI and e-Care app. The MMI will instruct when to open the valve.	Entsperrung über das MMI (Raumbedienmodul des Innengeräts) und die e-Care App. Auf dem MMI werden Sie angewiesen, wann das Ventil geöffnet werden soll.
8c	Turn fully open and leave fully open.	Drehen Sie es ganz auf und lassen Sie es vollständig geöffnet.

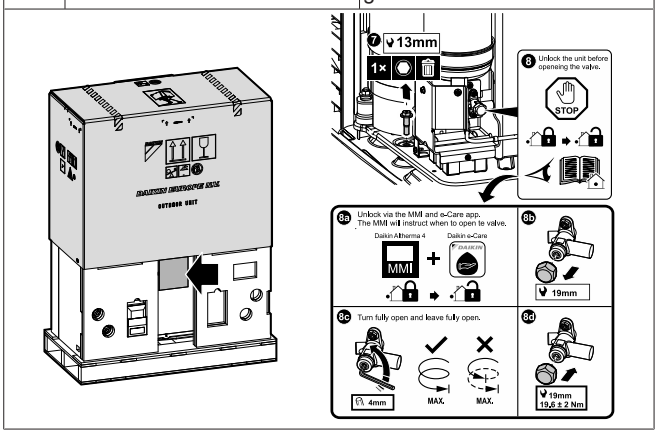

8.2.3 So aktualisieren Sie die Software des Raumbedienmoduls

Während der Inbetriebnahme ist es ratsam, die Software des Raumbedienmoduls zu aktualisieren, damit Ihnen alle aktuellen Funktionen zur Verfügung stehen.

1. Laden Sie die neueste Software für das Raumbedienmodul herunter (verfügbar unter https://my.daikin.eu; Suche über Software Finder).
2. Speichern Sie die Software auf einem USB-Stick (muss als FAT32 formatiert sein).
3. Schalten Sie das Gerät AUS.
4. Stecken Sie den USB-Stick in die USB-Buchse der Schnittstellenplatine (A11P).
5. Schalten Sie das Gerät EIN. Schalten Sie das Gerät NICHT EIN, wenn der Schaltkasten offen ist.

Ergebnis: Die Software wird automatisch aktualisiert. Sie können den Prozess auf dem Raumbedienmodul verfolgen.

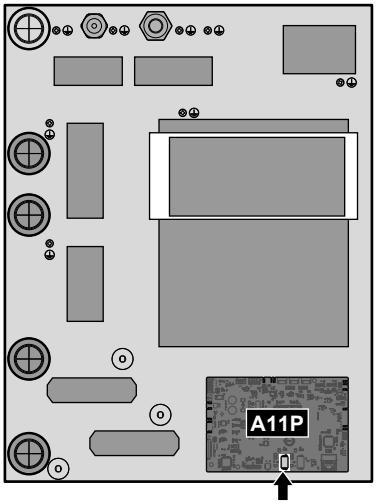

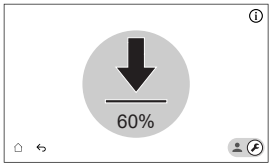

6. Führen Sie einen erneuten Neustart durch, nachdem die Software vollständig aktualisiert wurde.

8.2.4 So prüfen Sie die minimale Durchflussmenge

So prüfen Sie die minimale Durchflussmenge für den Emitter-Kreislauf

1	Prüfen Sie die Hydraulik-Konfiguration, um festzustellen, welche Raumheizungsschleifen mittels mechanischer, elektronischer oder anderer Ventile geschlossen werden können.
2	Schließen Sie alle Raumheizungsschleifen, die geschlossen werden können.
3	Starten Sie den Pumpen-Testlauf (siehe "8.2.7 So führen Sie einen Aktor-Testlauf durch" [▶ 39]). ▪ Wählen Sie [7.1.4] `Gerätepumpe`. ▪ Wählen Sie die Pumpendrehzahl: `Hoch`.
4	Lesen Sie die Durchflussmenge[(a)] aus und ändern Sie die Einstellungen des Bypass-Ventils, um die minimal erforderliche Durchflussmenge + 2 l/min. zu erreichen.

[(a)] Während des Pumpen-Testlaufs kann das Gerät unter der minimal erforderlichen Durchflussmenge betrieben werden.

So prüfen Sie die minimale Durchflussmenge für den Speicherkreislauf

1	Wechseln Sie in den Monteurmodus. 5678

2 Navigieren Sie zu [7] `Wartungsmodus` und `Bestätigen`.

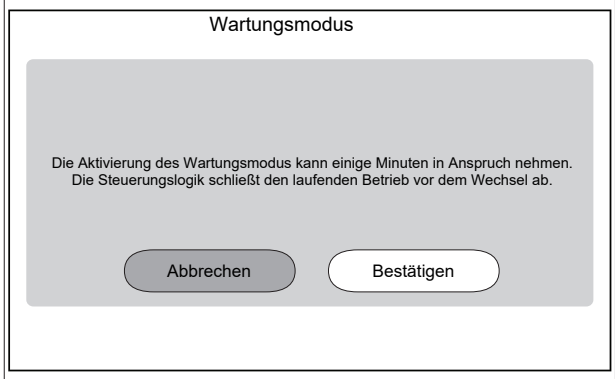

Hinweis: Das Aufrufen des `Wartungsmodus` kann bis zu ~15 Minuten dauern, da das Gerät laufende Vorgänge beendet, bevor es umschaltet.

Ergebnis: Der Betrieb von `Heizen/Kühlen` und `Brauchwasser` wird automatisch ausgeschaltet.

3 Gehen Sie zu [7.2]: `Wartungsmodus` > `Entlüftung`.

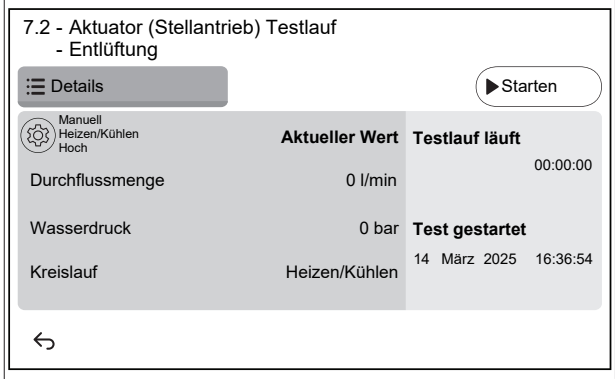

3.1

Einstellungen: Verwenden Sie die Einstellungen, um festzulegen, welche `Entlüftung` durchgeführt werden soll, und bestätigen Sie die Auswahl.

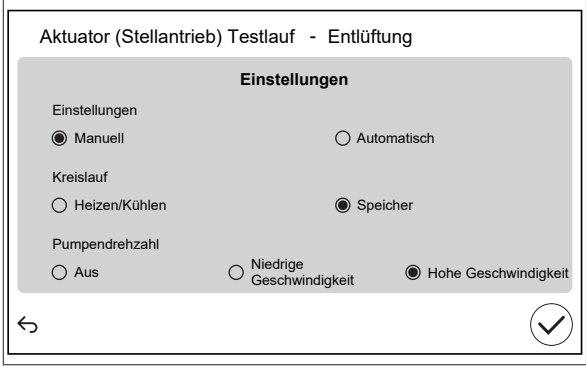

`Einstellungen`		
▪ **Manuell**	▪ `Automatisch`	
`Kreislauf:`		
▪ `Heizen/Kühlen`	▪ **Speicher**	
`Pumpendrehzahl:`		
▪ `Aus`	▪ `Niedrige Geschwindigkeit`	▪ **Hohe Geschwindigkeit**

4 Lesen Sie die Durchflussmenge aus.

Wenn der Betrieb ist…	Dann liegt die minimal erforderliche Durchflussmenge bei…
Kühlen-/Heizen-Inbetriebnahme/ Abtauen/Reserveheizungsbetrieb	Für EPBX07: 20 l/min
Brauchwasserbereitung	20 l/min

8.2.5 So führen Sie eine Entlüftung durch

HINWEIS

Zweite Entlüftung Wenn Sie ein zweites Mal eine Entlüftung durchführen müssen (nach 30 Minuten), müssen Sie den Wartungsmodus verlassen und ihn erneut aufrufen.

HINWEIS

Während einer Entlüftung werden die Haupt- und Zusatzpumpen nicht eingeschaltet. Daher muss die Entlüftung des Mischkits über den Normalbetrieb aktiviert werden.

Die Pumpen werden eingeschaltet:

- durch Aktivierung des externen Thermostats für die entsprechende Zone, wodurch die Pumpe für diese Zone aktiviert wird, oder
- in der LWT-Steuerung sind beide Pumpen eingeschaltet, wenn der Heiz-/Kühlbetrieb auf dem Startbildschirm eingeschaltet wird.

1 Wechseln Sie in den Monteurmodus.

2 Navigieren Sie zu [7] `Wartungsmodus` und `Bestätigen`.

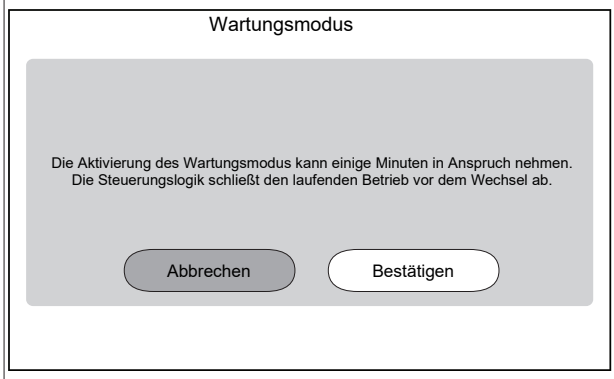

Ergebnis: Der Betrieb von `Heizen/Kühlen` und `Brauchwasser` wird automatisch ausgeschaltet.

Bemerkung: Wenn sich das Gerät nach 15 Minuten immer noch im Wartungsmodus befindet, führen Sie einen Neustart durch.

3 Gehen Sie zu [7.2]: `Wartungsmodus` > `Entlüftung`.

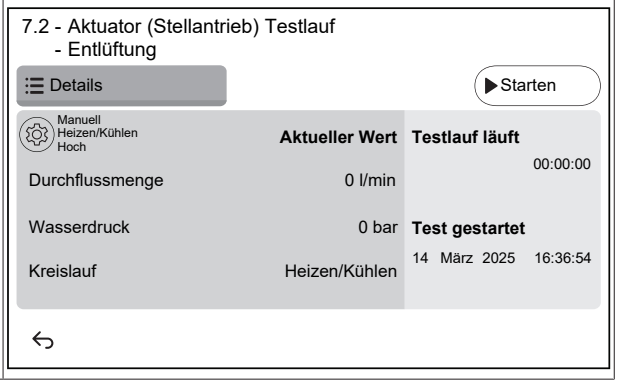

3.1 ⚙

Einstellungen: Verwenden Sie die Einstellungen, um festzulegen, welche `Entlüftung` durchgeführt werden soll, und bestätigen Sie die Auswahl.

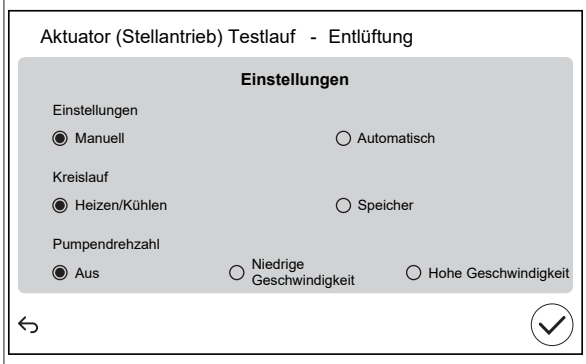

`Einstellungen`		
▪ `Manuell`	▪ `Automatisch`	
`Kreislauf:`		
▪ `Heizen/Kühlen`	▪ `Speicher`	
`Pumpendrehzahl:`		
▪ `Aus`	▪ `Niedrige Geschwindigkeit`	▪ `Hohe Geschwindigkeit`

3.2 Tippen Sie auf `Starten`, um die Entlüftung durchzuführen.

Ergebnis: Die Entlüftung beginnt. Nach einiger Zeit stoppt sie automatisch.

3.3 Tippen Sie auf `Stop`, um die Entlüftung zu stoppen.

Ergebnis: Die Entlüftung wird gestoppt.

4 Nach dem Entlüftungstest:

4.1 Wählen Sie ↩, um im Menü zurückzugehen.

4.2 Wählen Sie ⌂, um die Seite `Wartungsmodus` zu verlassen.

5 Beim Verlassen des `Wartungsmodus` stellt das Raumbedienmodul automatisch den Betrieb wieder her (`Heizen/Kühlen` und `Brauchwasser`), wie er vor dem Wechsel in den `Wartungsmodus` war. Prüfen Sie, ob alle Betriebsarten wie erwartet aktiviert sind.

8.2.6 So führen Sie einen Betriebstestlauf durch

HINWEIS

Vergewissern Sie sich vor Beginn eines Testlaufs, dass die Mindestdurchflussmenge gewährleistet ist (siehe "8.2.4 So prüfen Sie die minimale Durchflussmenge" [▸ 36]).

1 Wechseln Sie in den Monteurmodus.

5678

2 Navigieren Sie zu [7] `Wartungsmodus` und `Bestätigen`.

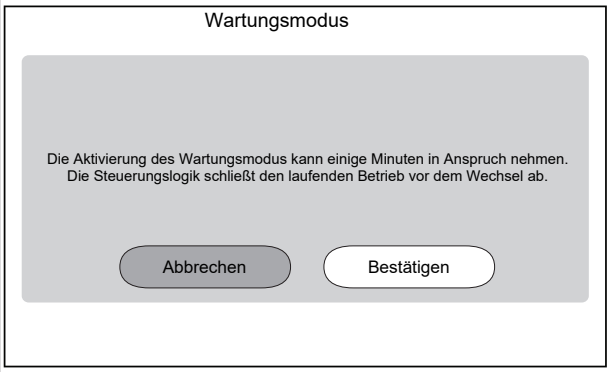

Ergebnis: Der Betrieb von `Heizen/Kühlen` und `Brauchwasser` wird automatisch ausgeschaltet.

Bemerkung: Wenn sich das Gerät nach 15 Minuten immer noch im Wartungsmodus befindet, führen Sie einen Neustart durch.

3 Navigieren Sie zu [7.7] `Wartungsmodus` > `Einstellungen Testlauf Heizbetrieb` und legen Sie die Solltemperaturen fest, die Sie während des Betriebstestlaufs verwenden möchten.

✿[030]	[7.7.1] `Raumheizung Ziel Delta T`	Delta-T-Sollwert, der während des Testlaufs für die Raumheizung verwendet wird 2~20°C
✿[031]	[7.7.2] `Vorlaufsolltemperatur Raumheizung`	Soll-Vorlauftemperatur, die während des Testlaufs für die Raumheizung verwendet wird 5~71°C
✿[032]	[7.7.3] `Raumheizung Raum`	Soll-Raumtemperatur, die während des Testlaufs für die Raumheizung verwendet wird 5~30°C
✿[033]	[7.7.4] `Raumkühlung Ziel Delta T`	Delta-T-Sollwert, der während des Testlaufs für das Raumkühlen verwendet wird 2~10°C
✿[034]	[7.7.5] `Vorlaufsolltemperatur Raumkühlung`	Soll-Vorlauftemperatur, die während des Testlaufs für das Raumkühlen verwendet wird 5~30°C
✿[035]	[7.7.6] `Raumkühlung Raum`	Soll-Raumtemperatur, die während des Testlaufs für das Raumkühlen verwendet wird 5~30°C
✿[077]	[7.7.7] `Speichertemperatur-Sollwert`[(a)]	Soll-Speichertemperatur, die während des Testlaufs für die Speicheraufheizung verwendet wird 20~85°C
✿[145]	[7.7.9] `Speicher Ziel-ZH-Testlauf`[(b)]	Soll-Speichertemperatur, die während des Testlaufs der Zusatzheizung verwendet wird 25~60°C

4 Navigieren Sie zu [7.3] `Wartungsmodus` > `Testlauf Heizbetrieb`.

5	Wählen Sie einen Vorgang zum Testen aus. **Beispiel:** [7.3.1] `Heizen`.

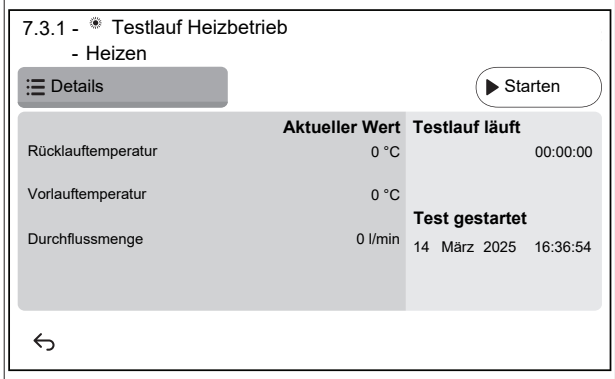

5.1	Tippen Sie auf `Starten`, um den Betriebstest durchzuführen. **Ergebnis:** Der Betriebstest startet.
5.2	Tippen Sie auf `Stop`, um den Betriebstest zu stoppen. **Hinweis:** Auch wenn der Testlauf gestoppt wurde, kann er bis zu seiner in [3.15] `Wärmepumpe minimale Einschaltzeit` festgelegten Mindestbetriebszeit fortgesetzt werden.
6	Nach dem Betriebstestlauf:
6.1	Wählen Sie ⮌, um im Menü zurückzugehen.
6.2	Wählen Sie ⌂, um die Seite `Wartungsmodus` zu verlassen.
7	Beim Verlassen des `Wartungsmodus` stellt das Raumbedienmodul automatisch den Betrieb wieder her (`Heizen/Kühlen` und `Brauchwasser`), wie er vor dem Wechsel in den `Wartungsmodus` war. Prüfen Sie, ob alle Betriebsarten wie erwartet aktiviert sind.

(a) Wenn kein Speicher angeschlossen ist, wird diese Einstellung bei wandmontierten Geräten zwar angezeigt, ist aber NICHT wirksam.

(b) Wenn kein Speicher angeschlossen ist, wird diese Einstellung bei wandmontierten Geräten NICHT angezeigt.

8.2.7 So führen Sie einen Aktor-Testlauf durch

Zweck

Führen Sie einen Aktortest durch, um den Betrieb der verschiedenen Aktoren zu überprüfen. Wenn Sie zum Beispiel `Gerätepumpe` auswählen, wird ein Testlauf der Pumpe gestartet.

1	Wechseln Sie in den Monteurmodus. 5678
2	Navigieren Sie zu [7] `Wartungsmodus` und `Bestätigen`.

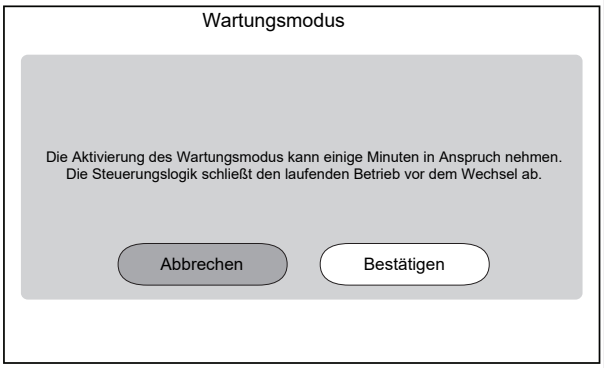

Ergebnis: Der Betrieb von `Heizen/Kühlen` und `Brauchwasser` wird automatisch ausgeschaltet.

Bemerkung: Wenn sich das Gerät nach 15 Minuten immer noch im Wartungsmodus befindet, führen Sie einen Neustart durch.

3	Navigieren Sie zu [7.1] `Wartungsmodus` > `Aktuator (Stellantrieb) Testlauf`.
4	Wählen Sie einen Aktor zum Testen aus. **Beispiel:** [7.1.4] `Gerätepumpe`

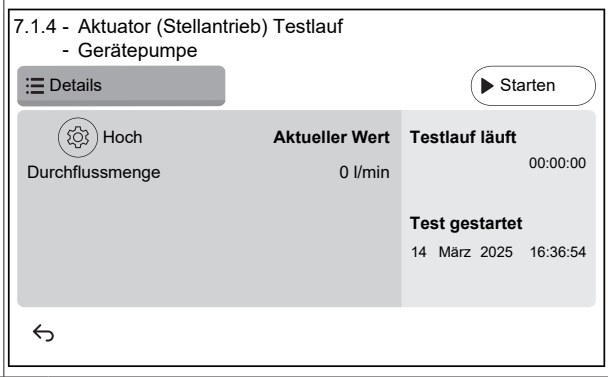

4.1	⚙ Einstellungen: Für bestimmte Aktoren können Sie vor der Prüfung einige Einstellungen vornehmen.
4.2	Tippen Sie auf `Starten`, um den Test durchzuführen. **Ergebnis:** ▪ Die Werte für den Aktor sind im Detailteil angegeben. ▪ Die Zeitmessung beginnt.
4,3	Tippen Sie auf `Stop`, um den Test zu beenden. **Hinweis:** Durch eine erforderliche Nachlaufzeit kann der Testlauf auch nach einem Abbruch noch eine gewisse Zeit weiterlaufen.
5	Nach dem Test des Aktors:
5.1	Wählen Sie ⮌, um im Menü zurückzugehen.
5.2	Wählen Sie ⌂, um die Seite `Wartungsmodus` zu verlassen.
6	Beim Verlassen des `Wartungsmodus` stellt das Raumbedienmodul automatisch den Betrieb wieder her (`Heizen/Kühlen` und `Brauchwasser`), wie er vor dem Wechsel in den `Wartungsmodus` war. Prüfen Sie, ob alle Betriebsarten wie erwartet aktiviert sind.

Mögliche Aktor-Testläufe

Je nach Gerätetyp und gewählten Einstellungen sind einige Tests nicht sichtbar.

INFORMATION°

Bei den Tests des Aktors für `Zusatzheizung`, `Bivalent` und `Speicherkessel` wird der Sollwert nicht eingehalten. Die Komponente wird angehalten, wenn sie ihre internen Grenzen erreicht. Wenn diese Grenzen erreicht werden, wird der Aktor-Test fortgesetzt und die Komponente erneut aktiviert, wenn die Grenzen den Betrieb zulassen.

- [7.1.1] `Zusatzheizung`-Test
- [7.1.2] `Bivalent`-Test
- [7.1.3] `Speicherkessel`-Test
- [7.1.4] `Gerätepumpe`-Test

INFORMATION

Stellen Sie sicher, dass das gesamte System vor der Durchführung des Testlaufs entlüftet wird. Vermeiden Sie außerdem Störungen im Wasserkreislauf während des Testlaufs.

- [7.1.5] `Umschaltventil WW`-Test (3-Wege-Ventil zur Umschaltung zwischen Raumheizung und Speicherheizung)
- [7.1.6] `Reserveheizung`-Test
- [7.1.7] `Speicherventil`-Test
- [7.1.8] `Bypass-Ventil`-Test

Bizone mixing kit-Aktor-Tests

INFORMATION

Diese Funktionalität ist in frühen Versionen des Raumbedienmoduls NICHT verfügbar.

- [7.1.9] `Mischventil Mischstation`-Test
- [7.1.10] `Zusatzzonen-Pumpe Mischstation`-Test
- [7.1.11] `Hauptzonen-Pumpe Mischstation`-Test

Um einen Test des Aktors im Bizone mixing kit durchzuführen, gehen Sie zum Startbildschirm und schalten Sie den Betrieb von `Heizen/Kühlen` ein und passen Sie den Sollwert der Hauptzone an. Prüfen Sie dann visuell, ob die Pumpen funktionieren und das Mischventil sich dreht.

8.2.8 So führen Sie die Estrich-Austrocknung mittels der Unterbodenheizung durch

HINWEIS

Der Monteur ist für folgende Punkte verantwortlich:

- Kontaktaufnahme zum Estrichhersteller zur maximal zulässigen Wassertemperatur, um Risse des Estrichs zu vermeiden
- Programmierung des Programms zur Estrich-Austrocknung mittels der Unterbodenheizung gemäß den ursprünglichen Heizanweisungen des Estrichherstellers
- Regelmäßige Überprüfung der ordnungsgemäßen Funktion der Konfiguration
- Durchführung des korrekten, mit dem verwendeten Estrich übereinstimmenden Programms

HINWEIS

Vergewissern Sie sich vor Beginn der Estrich-Austrocknung mittels der Fußbodenheizung, dass die Mindestdurchflussmenge gewährleistet ist (siehe "8.2.4 So prüfen Sie die minimale Durchflussmenge" [▶ 36]).

HINWEIS

Wenn zwei Zonen ausgewählt sind, kann die Estrich-Austrocknung mittels der Fußbodenheizung nur in der Hauptzone durchgeführt werden.

HINWEIS

Bei einem Stromausfall wird die Estrich-Austrocknung mittels Unterbodenheizung dort fortgesetzt, wo sie im Programm Estrich-Austrocknung mittels Unterbodenheizung unterbrochen wurde.

INFORMATION

In der nachstehenden Anleitung wird darauf hingewiesen, dass Sie auf `Stop` tippen müssen, um die Funktion zu stoppen, aber die Taste `Stop` ist in frühen Versionen des Raumbedienmoduls NICHT verfügbar. Verwenden Sie stattdessen ↩ oder ⌂, um die Funktion zu stoppen.

1 Wechseln Sie in den Monteurmodus.

5678

2 Navigieren Sie zu [7] `Wartungsmodus` und `Bestätigen`.

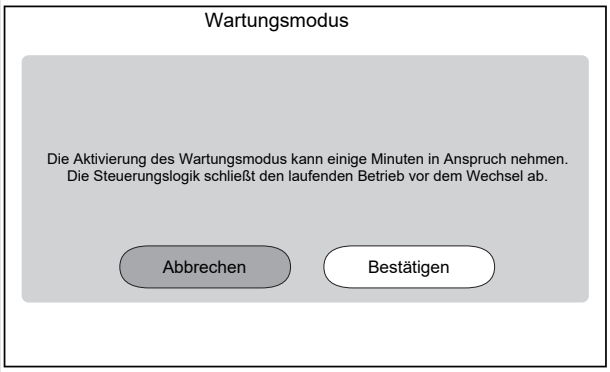

Ergebnis: Der Betrieb von `Heizen/Kühlen` und `Brauchwasser` wird automatisch ausgeschaltet.

Bemerkung: Wenn sich das Gerät nach 15 Minuten immer noch im Wartungsmodus befindet, führen Sie einen Neustart durch.

3 Navigieren Sie zu [7.4] `Wartungsmodus` > `Estrich-Trocknung`.

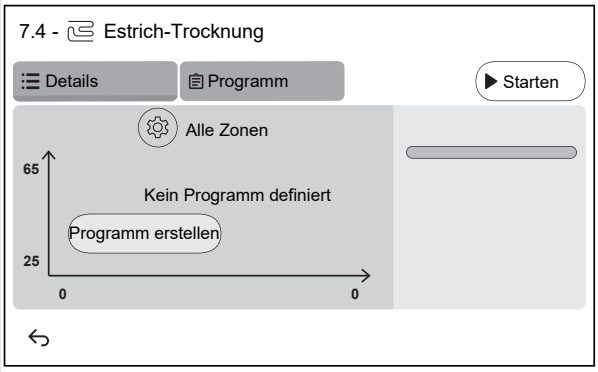

3.1 Tippen Sie auf `Programm erstellen` oder tippen Sie auf `Programm` und +, um einen Programmschritt zu definieren. Ein Programm kann aus mehreren Programmschritten bzw. maximal 30 Programmschritten bestehen.

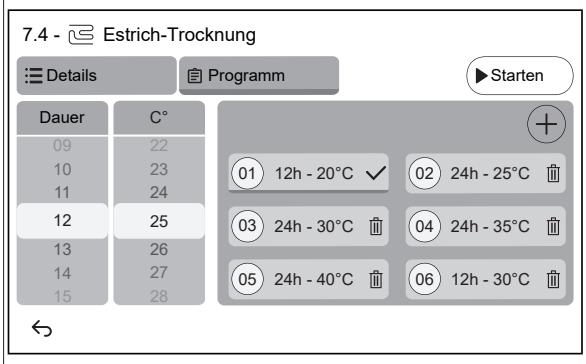

Jeder Programmschritt enthält die Ablaufnummer, die Dauer und die gewünschte Vorlauftemperatur.

3.2 ⚙

Einstellungen:

Hinweis: Diese Funktionalität ist in frühen Versionen des Raumbedienmoduls NICHT verfügbar. Die Estrich-Austrocknung mittels der Fußbodenheizung kann nur in der Hauptzone durchgeführt werden.

3.3	Tippen Sie auf `Starten`, um die Estrich-Austrocknung mittels der Fußbodenheizung auszuführen. 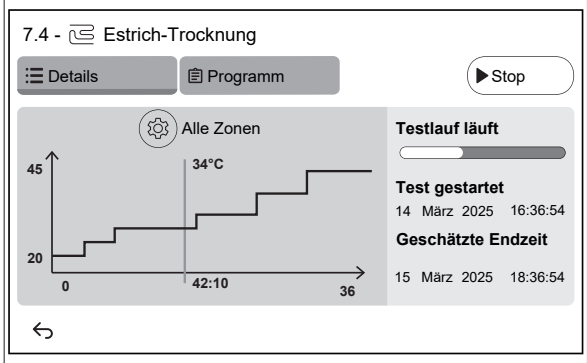 **Ergebnis:** ▪ Die Estrich-Austrocknung mittels der Fußbodenheizung beginnt. Sie stoppt automatisch, wenn alle Schritte abgeschlossen sind. ▪ Ein Fortschrittsbalken zeigt an, wo sich das Programm gerade befindet. ▪ Die Startzeit und die voraussichtliche Endzeit des Programms basierend auf der aktuellen Uhrzeit und der Dauer des Programms werden angezeigt. ▪ Der Bildschirm der Fußbodenheizung wird bis zum Ende des Programms als Startbildschirm verwendet.
3.4	Tippen Sie auf `Stop`, um die Estrich-Austrocknung mittels der Fußbodenheizung zu stoppen.
4	Nach der Estrich-Austrocknung mittels der Fußbodenheizung:
4.1	Wählen Sie ↩, um im Menü zurückzugehen.
4.2	Wählen Sie ⌂, um den `Wartungsmodus` zu verlassen.
5	Beim Verlassen des `Wartungsmodus` stellt das Raumbedienmodul automatisch den Betrieb wieder her (`Heizen/Kühlen` und `Brauchwasser`), wie er vor dem Wechsel in den `Wartungsmodus` war. Prüfen Sie, ob alle Betriebsarten wie erwartet aktiviert sind.

9 Übergabe an den Benutzer

Wenn der Probelauf abgeschlossen ist und das Gerät ordnungsgemäß funktioniert, informieren Sie den Benutzer über Folgendes:

- Füllen Sie die Tabelle der Monteureinstellungen (in der Bedienungsanleitung) mit den gewählten Einstellungen aus.
- Überzeugen Sie sich, dass der Benutzer über die gedruckte Dokumentation verfügt und bitten Sie ihn/sie, diese als Nachschlagewerk aufzubewahren. Teilen Sie dem Benutzer oder der Benutzerin mit, dass die vollständige Dokumentation im Internet unter der URL zu finden ist, die in dieser Anleitung bereits angegeben worden ist.
- Erklären Sie ihm oder ihr, wie das System ordnungsgemäß betrieben wird, und informieren Sie ihn darüber, was zu tun ist, falls Probleme auftreten.
- Zeigen Sie dem Benutzer, welche Aufgaben im Zusammenhang mit der Wartung des Geräts auszuführen sind.
- Erläutern Sie dem Benutzer die Tipps zum Energiesparen, wie sie in der Betriebsanleitung aufgeführt sind.
- Erklären Sie dem Benutzer, dass er die Schutzschalter (**c**) der Geräte NICHT AUSSCHALTEN darf, damit die Schutzfunktion aktiviert bleibt. Bei Normaltarif-Netzanschluss (**a**) gibt es einen Schutzschalter. Bei einem Wärmepumpentarif-Netzanschluss (**b**) gibt es zwei.

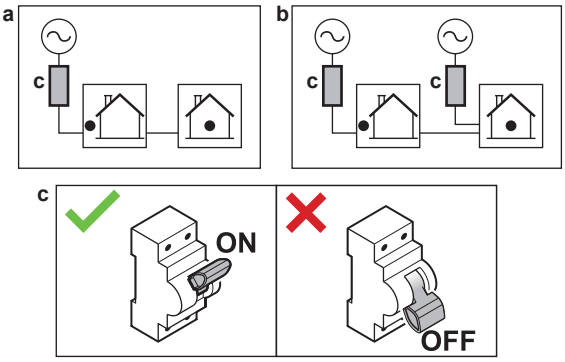

- Erklären Sie dem Benutzer, dass er das Gerät nicht selbst entsorgen kann, sondern sich an einen von Daikin zertifizierten Techniker wenden muss, wenn er es entsorgen möchte.
- Erklären Sie dem Benutzer, wie er die R290-Wärmepumpe sicher verwenden kann. Weitere Informationen hierzu finden Sie im speziellen Servicehandbuch ESIE22-02 "Systeme mit Kältemittel R290" (verfügbar unter https://my.daikin.eu).

10 Technische Daten

Ein **Teil** der aktuellen technischen Daten ist auf der regionalen Daikin-Website verfügbar (öffentlich zugänglich). Die **vollständigen** technischen Daten sind über das Daikin Business Portal verfügbar (Authentifizierung erforderlich).

10.1 Rohrleitungsplan: Innengerät

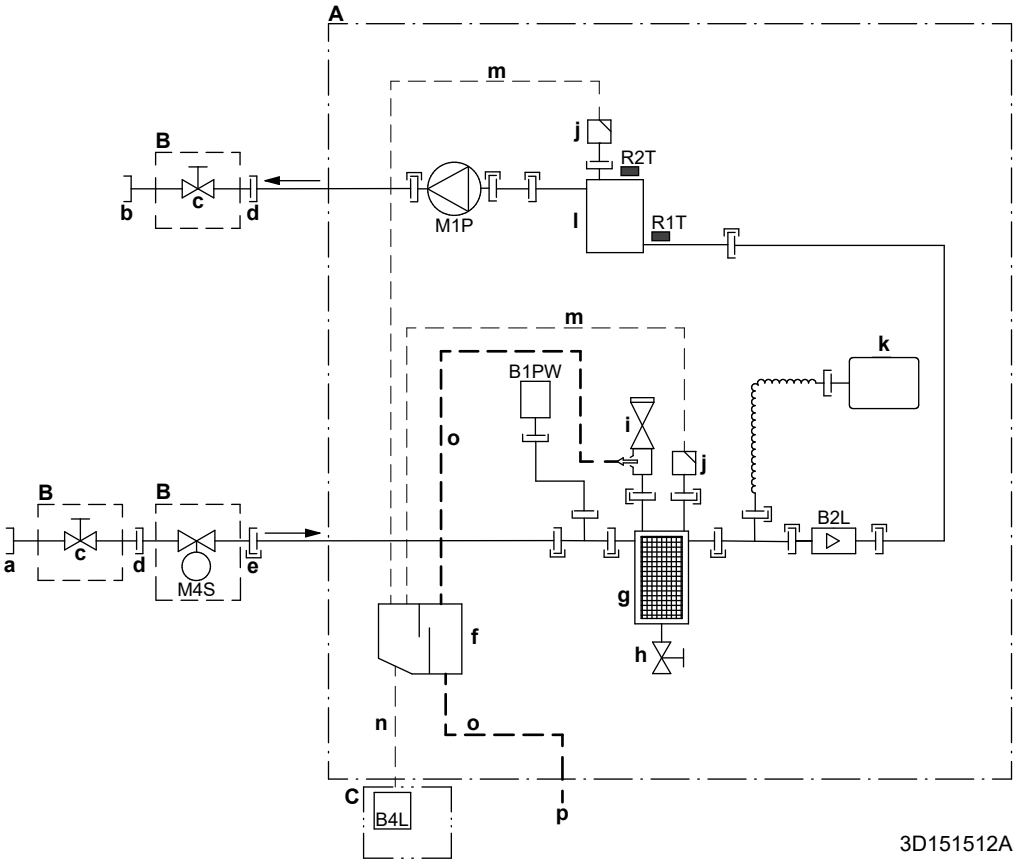

A	Innengerät
B	Bauseitig installiert (als Zubehör geliefert)
C	Gasfühler-Box
a	Wassereinlass vom Außengerät (Schraubverbindung, Innengewinde, 1")
b	Wasserauslass zur Raumheizung (Schraubverbindung, Innengewinde, 1")
c	Absperrventil (Stecker 1" – Buchse 1")
d	Schraubverbindung, Innengewinde, 1"
e	Schnellkupplung
f	Gasabscheider
g	Magnetischer Filter/Schmutzfilter
h	Ablassventil
i	Sicherheitsventil
j	Entlüftung
k	Ausdehnungsgefäß
l	Reserveheizung
m	Schlauch für die Entlüftung
n	Schlauch für Gas
o	Abflussschlauch für Wasser
p	Abflussauslass ID18
B1PW	Raumheizungswasserdruckfühler
B2L	Flusssensor
B4L	Gasfühler
M1P	Pumpe
M4S	Öffner-Absperrventil (Schutz vor Undichtigkeit am Einlass) (Schnellkupplung – Innengewinde 1")

Thermistoren:

R1T	Wasserzufluss
R2T	Reserveheizung – Wasser-AUSLASS

Anschlüsse:

- Schraubverbindung
- Bördelanschluss
- Schnellkupplung
- Hart gelötete Verbindung

10.2 Elektroschaltplan: Innengerät

Siehe mitgelieferten Innen-Schaltplan (Innenseite der Abdeckung des Schaltkastens der Inneneinheit). Nachfolgend sind die verwendeten Abkürzungen aufgeführt: Auf dem internen Verdrahtungsplan sind für jeden `Feld-E/A`-Anschluss Kontrollkästchen vorhanden. Es wird empfohlen, das Kontrollkästchen für die ausgewählte Standardoption nach der Verkabelung zu aktivieren.

Kontrollkästchen interner Schaltplan: Beispiel

Dieses Beispiel zeigt, wie man ein Kontrollkästchen im internen Schaltplan markiert.

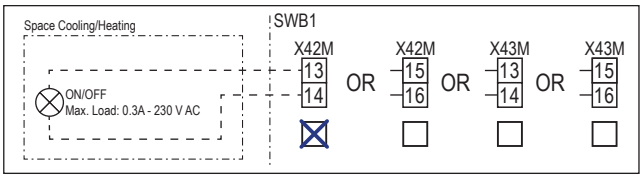

Schritte, die vor Inbetriebnahme des Geräts überprüft werden müssen

Englisch	Übersetzung
Notes to go through before starting the unit	Schritte, die vor Inbetriebnahme des Geräts überprüft werden müssen
X2M	Hauptanschluss – Außengerät
X40M	Hauptanschluss – Innengerät
X41M	Hauptanschluss – Reserveheizung
X42M, X43M	Bauseitige Verdrahtung für Hochspannung
X44M, X45M	Bauseitige Verdrahtung für SELV (Schutzkleinspannung)
X7M, X8M	Klemme für Stromversorgung für Zusatzheizung
—·—·—·—	Erdungsdraht
– – – – – – –	Bauseitig zu liefern
①	Mehrere Verkabelungsmöglichkeiten
	Option
	Nicht im Schaltkasten montiert
	Modellabhängige Verkabelung
	Platine
Note 1: Connection point of the power supply for the BUH should be foreseen outside the unit.	Hinweis 1: Der Verbindungspunkt der Stromversorgung für die Reserveheizung sollte außerhalb des Geräts eingeplant werden.
Backup heater power supply	Stromversorgung für Reserveheizung
☐ 4.5 kW (1N~, 230 V)	☐ 4,5 kW (1N~, 230 V)
☐ 4.5 kW (3N~, 400 V)	☐ 4,5 kW (3N~, 400 V)
☐ 4.5 kW (3~, 230 V)	☐ 4,5 kW (3~, 230 V)
☐ 4.5 kW (2~, 230 V)	☐ 4,5 kW (2~, 230 V)
☐ 6 kW (1N~, 230 V)	☐ 6 kW (1N~, 230 V)
☐ 9 kW (3N~, 400 V)	☐ 9 kW (3N~, 400 V)
User installed options	Vom Benutzer installierte Optionen
☐ Remote user interface	☐ Spezielle Komfort-Benutzerschnittstelle (BRC1HHDA wird als Raumthermostat verwendet)
☐ Ext. indoor thermistor	☐ Externer Innentemperatur-Thermistor
☐ Ext outdoor thermistor	☐ Externer Außentemperatur-Thermistor

Englisch	Übersetzung
☐ Safety thermostat	☐ Sicherheitsthermostat
☐ Smart Grid	☐ Smart Grid
☐ WLAN cartridge	☐ WLAN-Karte
☐ Bizone mixing kit	☐ Bizone-Mischbausatz
Main LWT	Haupt-Vorlauftemperatur
☐ On/OFF thermostat (wired)	☐ EIN/AUS-Thermostat (verdrahtet)
☐ On/OFF thermostat (wireless)	☐ EIN/AUS-Thermostat (drahtlos)
☐ Ext. thermistor	☐ Externer Thermistor
☐ Heat pump convector	☐ Wärmepumpen-Konvektor
Add LWT	Zusatz-Vorlauftemperatur
☐ On/OFF thermostat (wired)	☐ EIN/AUS-Thermostat (verdrahtet)
☐ On/OFF thermostat (wireless)	☐ EIN/AUS-Thermostat (drahtlos)
☐ Ext. thermistor	☐ Externer Thermistor
☐ Heat pump convector	☐ Wärmepumpen-Konvektor

Position im Schaltkasten

Englisch	Übersetzung
Position in switch box	Position im Schaltkasten

Beschriftung

A1P		Hydro-Platine
A2P	*	EIN/AUS-Thermostat (PC=Stromkreis)
A3P	*	Wärmepumpen-Konvektor
A5P		Stromversorgungsplatine
A6P		Mehrstufige Reserveheizungsplatine
A11P		Schnittstellenplatine
A12P		Benutzerschnittstellen-Platine
A14P	*	Platine der speziellen Komfort-Benutzerschnittstelle (BRC1HHDA wird als Raumthermostat verwendet)
A15P	*	Empfänger-Platine (drahtloses EIN/AUS-Thermostat)
A30P	*	Bizone-Mischbausatz-Platine
F1B	#	Überstromsicherung – Reserveheizung
F2B	#	Überstromsicherung – Haupt
F3B	#	Überstromsicherung – Zusatzheizung
K1A, K2A	*	Smart Grid-Hochspannungsrelais
K*M	*	Schaltschütz Zusatzheizung
M2P	#	Brauchwasserpumpe
M2S	#	2-Wege-Ventil für Kühlbetrieb
M4S		Öffner-Absperrventil (Schutz vor Undichtigkeit am Einlass)
M5S	*	3-Wege-Ventil für Bodenheizung/ Brauchwasser
P* (A14P)	*	Klemme
PC (A15P)	*	Starkstromleitung
Q*DI	#	Fehlerstrom-Schutzschalter
Q1L		Thermoschutz Reserveheizung
Q4L	#	Sicherheitsthermostat
R1H (A2P)	*	Feuchtigkeitsfühler

R1T (A2P)	*	Umgebungstemperaturfühler des EIN/AUS-Thermostats
R1T (A14P)	*	Umgebungstemperaturfühler der Bedieneinheit
R1T (A15P)	*	Umgebungstemperaturfühler der Bedieneinheit
R2T (A2P)	*	Externer Fühler (Boden- oder Umgebungstemperatur)
R5T (A1P)	*	Brauchwasserfühler
R6T	*	Externer Innen- oder Außentemperatur-Thermistor
S1S	#	Wärmepumpentarif-Netzanschlusskontakt
S2S	#	Impulseingang 1 des Stromzählers
S3S	#	Impulseingang 2 des Stromzählers
S4S	#	Smart Grid-Einspeisung (Smart Grid-Photovoltaikleistung-Impulszähler)
S10S-S11S	#	Smart Grid-Niederspannungskontakt
ST6 (A30P)	*	Stecker
X*A, X*Y, X*Y*		Stecker
X*M		Anschlussleiste

* Optional
\# Feldversorgung

Übersetzung des Texts des Elektroschaltplans

Englisch	Übersetzung
(1) Main power connection	(1) Hauptstromanschluss
2-pole fuse	2-polige Sicherung
Indoor unit supplied from outdoor	Innengerät durch Außengerät gespeist
Indoor unit supplied separately	Innengerät separat gespeist
Normal kWh rate power supply	Normaltarif-Netzanschluss
Outdoor unit	Außengerät
Standard	Normal
SWB	Schaltkasten
(2) Backup heater power supply	(2) Stromversorgung für Reserveheizung
2-pole fuse	2-polige Sicherung
4-pole fuse	4-polige Sicherung
For these connections use the optional adapter wire harnesses.	Verwenden Sie für diese Anschlüsse die optionalen Adapter-Kabelsätze.
Only for 4.5 kW MBUH units	Nur für mehrstufige 4,5-kW-Reserveheizungen
Only for 9 kW MBUH units	Nur für mehrstufige 9-kW-Reserveheizungen
(3) Shut-off valve - Inlet leak stop	(3) Öffner-Absperrventil (Schutz vor Undichtigkeit am Einlass)
(4) Ext. thermistor	(4) Externer Thermistor
External ambient sensor option (indoor or outdoor)	Option für ext. Umgebungsfühler (innen oder außen)
Voltage	Spannung
(5) Domestic hot water tank	(5) Brauchwasserspeicher
3 wire type SPDT	3-adriger Typ, SPDT
For DHW tank option	Für Brauchwasserspeicher-Option
Max. load	Maximale Belastung
Only for DHW tank option	Nur für Brauchwasserspeicher-Option
Only when DHW option is installed	Nur wenn die Brauchwasseroption installiert ist

Englisch	Übersetzung
OR	ODER
(6) Field supplied options	(6) Bauseitig gelieferte Optionen
230 V AC Control Device	Steuerungsgerät mit 230 V Wechselstrom
Alarm output	Alarmausgang
Bizone mixing kit	Bizone-Mischbausatz
Contact rating	Kontaktbemessung
Continuous	Dauerstrom
DHW pump output	Auslass der Brauchwasserpumpe
DHW pump	Brauchwasserpumpe
Electric pulse meter input	Stromzähler
Ext. heat source	Externe Wärmequelle
For HV Smart Grid	Für Hochspannung-Smart Grid
For LV Smart Grid	Für Niederspannung-Smart Grid
Inrush	Einschaltstrom
Max. load	Maximale Belastung
ON/OFF output	Ausgang EIN/AUS
Preferential kWh rate power supply contact	Wärmepumpentarif-Netzanschlusskontakt
Safety thermostat contact	Sicherheitsthermostat-Kontakt
Shut-off valve NC	Absperrventil – Öffner
Shut-off valve NO	Absperrventil – Schließer
Smart Grid PV power pulse meter	Smart Grid-Photovoltaikleistung-Impulszähler
Space cooling/heating	Ausgang für Raumkühlung/
Voltage	Spannung
(7) User interface	(7) Raumbedienmodul
3rd generation WLAN cartridge	WLAN-Karte der dritten Generation
Remote user interface	Spezielle Komfort-Benutzerschnittstelle (BRC1HHDA wird als Raumthermostat verwendet)
SD card	Kartensteckplatz für WLAN-Karte
Voltage	Spannung
(8) External On/OFF thermostats and heat pump convector	(8) Externer Thermostat/ Wärmepumpen-Konvektor EIN/ AUS
Additional LWT zone	Zusatz-Vorlauftemperaturzone
For external sensor (floor or ambient)	Für externen Fühler (Boden oder Umgebungstemperatur)
For heat pump convector	Für Wärmepumpen-Konvektor
For wired On/OFF thermostat	Für verkabelten EIN/AUS-Thermostat
For wireless On/OFF thermostat	Für kabellosen EIN/AUS-Thermostat
Main LWT zone	Haupt-Vorlauftemperaturzone
Max. load	Maximale Belastung

Schaltplan

Note: Bei Signalkabel: Mindestabstand von Stromkabeln >5 cm einhalten

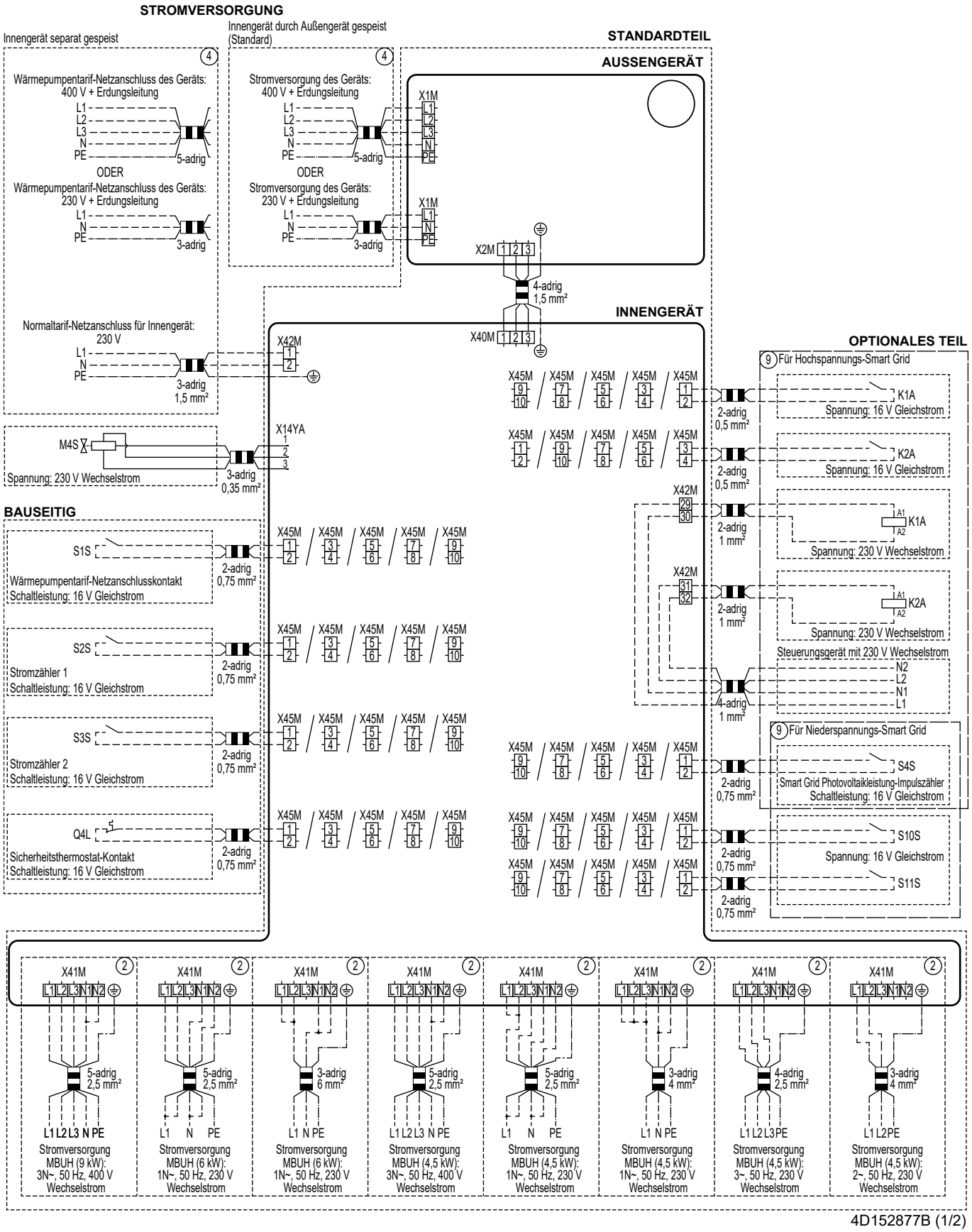

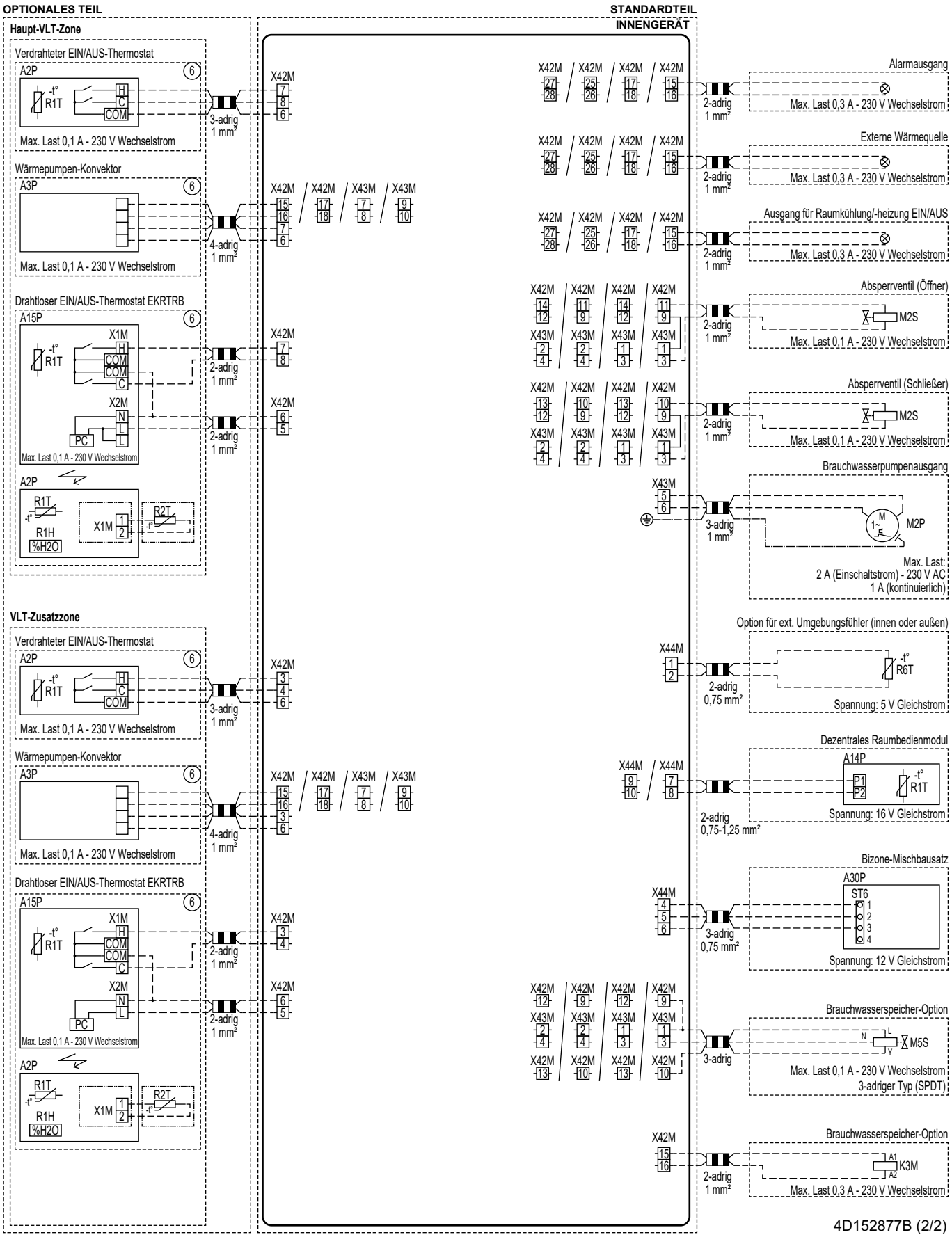
OPTIONALES TEIL
STANDARDTEIL
INNENGERÄT
Haupt-VLT-Zone
Verdrahteter EIN/AUS-Thermostat
A2P
R1T
H
C
COM
Max. Last 0,1 A - 230 V Wechselstrom
3-adrig
1 mm²
X42M
Wärmepumpen-Konvektor
A3P
4-adrig
1 mm²
X42M
X43M
Drahtloser EIN/AUS-Thermostat EKRTRB
A15P
X1M
X2M
PC
2-adrig
1 mm²
R1H
%H2O
R2T
VLT-Zusatzzone
Alarmausgang
Max. Last 0,3 A - 230 V Wechselstrom
Externe Wärmequelle
Ausgang für Raumkühlung/-heizung EIN/AUS
Absperrventil (Öffner)
M2S
Absperrventil (Schließer)
Brauchwasserpumpenausgang
M2P
Max. Last:
2 A (Einschaltstrom) - 230 V AC
1 A (kontinuierlich)
Option für ext. Umgebungsfühler (innen oder außen)
X44M
R6T
2-adrig
0,75 mm²
Spannung: 5 V Gleichstrom
Dezentrales Raumbedienmodul
A14P
P1
P2
2-adrig
0,75-1,25 mm²
Spannung: 16 V Gleichstrom
Bizone-Mischbausatz
A30P
ST6
3-adrig
0,75 mm²
Spannung: 12 V Gleichstrom
Brauchwasserspeicher-Option
M5S
3-adrig
Max. Last 0,1 A - 230 V Wechselstrom
3-adriger Typ (SPDT)
K3M
4D152877B (2/2)

4P820803-1 0000000J

Copyright 2025 Daikin

DAIKIN EUROPE N.V.
Zandvoordestraat 300, B-8400 Oostende, Belgium

4P820803-1 2025.08